底板配管型集装式
组合型底板/DIN导轨安装/插入式

45□型

SY3000 5000系列

集装式型号表示方法

45F型(D型辅助插座25针)

SS5Y 3 -45 □ F D -05 U -C4 - □ - □ - □

系列

3	SY3000
5	SY5000

COM规格

无记号	+COM
N	−COM

插座安装位置

记号	安装位置
U	U侧
D	D侧

阀位数

记号	位数	备注
02	2位	单电控配线规格(线圈数可到20个)
20	20位	

含盖板组件位数在内。
双电控 3位阀(双联阀体式)的场合占2位。

给排气块组件的安装位置

记号	安装位置	适合位数
U	U侧	2～10位
D	D侧	2～10位
B	两侧	2～20位
M	特殊规格	

※ 特殊规格的场合,在集装说明书上说明。

A、B通口接管口径

快换接头配管(米制尺寸)

记号	接管口径	适合系列
C4	ø4快换接头	SY3000
C6	ø6快换接头	
M	混合	
C4	ø4快换接头	SY5000
C6	ø6快换接头	
C8	ø8快换接头	
M	混合	

快换接头配管(英制尺寸)

记号	接管口径	适合系列
N3	ø5/32" 快换接头	SY3000
N7	ø1/4" 快换接头	
M	混合	
N3	ø5/32" 快换接头	SY5000
N7	ø1/4" 快换接头	
N9	ø5/16" 快换接头	
M	混合	

※混合规格的场合,在集装式说明书上说明。

额定电压

无记号	DC24V
12V	DC12V

可选项

需要比指定位数更长的DIN导轨的场合,应给出它的位数(最多为20位)

CE对应

无记号	−
Q	CE对应品

外部先导式规格,内置消声器形式参见P.324～328。

集装组件的表示方法(布置例)

表示例(45F型/D型辅助插座25针的场合)

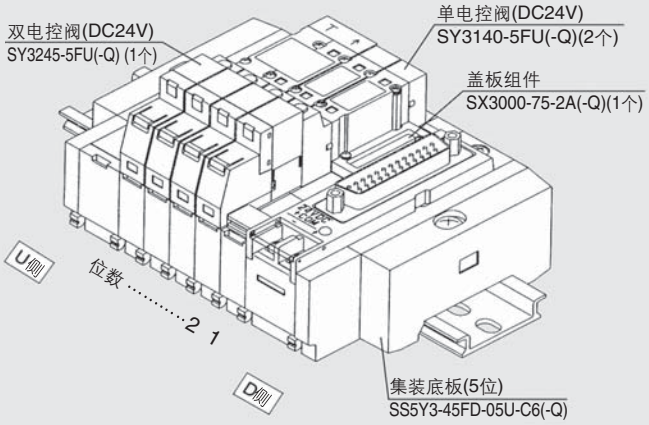

SS5Y3-45FD-05U-C6	1个(45F型D型辅助插座5位集装底板型号)
＊SX3000-75-2A	1个(盖板组件型号)
＊SY3140-5FU	2个(单电控阀型号)
＊SY3245-5FU	1个(双电控阀型号)

＊是组入记号。＊应放在集装的电磁阀等的型号的前面。

不论插座装在哪一侧,阀的排列都是从D侧为第1位。
双电控 3位阀(双联阀体式)占集装底板2位,请注意集装底板型号的位数。

阀型号表示方法

(45F、45P□、45T、45T1型)

2位单电控 **SY 3 1 40− 5 FU □ − □ − □**

双电控 3位阀 **SY 3 2 45− 5 FU □ − □ − □**

系列

3	SY3000
5	SY5000

机能

2	2位双电控
3	3位中封式
4	3位中泄式
5	3位中压式

双联阀体式(双电控 3位阀)

额定电压

5	DC24V
6	DC12V

手动操作方式

无记号	非锁定推压式
D	旋具压下回转锁定式
E	手动压下回转锁定式

订制规格

无记号	−
X90	主阀氟橡胶规格(参见P.332)

CE对应

无记号	−
Q	CE对应品

订购插入式单体阀的场合,不附垫片,必要时需另配(详见P.300)。

集装式型号表示方法

45P□型(扁平电缆配线)

SS5Y 3 - 45 □ P □ D - 05 U - C4 - □ - □ - □

系列

3	SY3000
5	SY5000

COM规格

无记号	+COM
N	−COM

插座针数

记号	针数	适合位数
无记号	26	2～20位
G	20	2～16位
H	10	2～8位

插座安装位置

记号	安装位置
U	U侧
D	D侧

阀位数(含盖板组件位数在内)

插座26针(P)的场合		
记号	位数	备注
02	2位	单电控配线规格(线圈数可到20个)
20	20位	

插座20针(PG)的场合		
记号	位数	备注
02	2位	单电控配线规格(线圈数可到16个)
16	16位	

插座10针(PH)的场合		
记号	位数	备注
02	2位	单电控配线规格(线圈数可到8个)
08	8位	

双电控　3位阀(双联阀体式)的场合占2位。

给排气块组件的安装位置

记号	安装位置	适合位数
U	U侧	2～10位
D	D侧	2～10位
B	两侧	2～20位
M	特殊规格	

※ 特殊规格的场合，在集装说明书上说明。

A B通口接管口径

快换接头配管(米制尺寸)

记号	接管口径	适合系列
C4	ø4快换接头	SY3000
C6	ø6快换接头	
M	混合	
C4	ø4快换接头	SY5000
C6	ø6快换接头	
C8	ø8快换接头	
M	混合	

快换接头配管(英制尺寸)

记号	接管口径	适合系列
N3	ø5/32"快换接头	SY3000
N7	ø1/4"快换接头	
M	混合	
N3	ø5/32"快换接头	SY5000
N7	ø1/4"快换接头	
N9	ø5/16"快换接头	
M	混合	

※ 混合规格的场合，在集装说明书上说明。

额定电压

无记号	DC24V
12V	DC12V

可选项

需要比指定位数更长的DIN导轨的场合，应给出它的位数(最多20位)。

CE对应

无记号	−
Q	CE对应品

45T型(端子台9极)

SS5Y 3 - 45T D - 05 U - C4 - □ - □

系列

3	SY3000
5	SY5000

端子台安装位置

记号	安装位置
U	U侧
D	D侧

阀位数

记号	位数	备注
02	2位	单电控配线规格(线圈数可到8个)
08	8位	

含盖板组件位数在内。
双电控　3位阀(双联阀体式)的场合占2位。

给排气块组件的安装位置

记号	安装位置	适合位数
U	U侧	2～8位
D	D侧	2～8位
B	两侧	2～8位
M	特殊规格	

※ 特殊规格的场合，在集装说明书上说明。

注) 在端子台形式(45T□型)的集装式上,COM没有极性,+COM、−COM都可使用。

A、B通口接管口径

快换接头配管(米制尺寸)

记号	接管口径	适合系列
C4	ø4快换接头	SY3000
C6	ø6快换接头	
M	混合	
C4	ø4快换接头	SY5000
C6	ø6快换接头	
C8	ø8快换接头	
M	混合	

快换接头配管(英制尺寸)

记号	接管口径	适合系列
N3	ø5/32"快换接头	SY3000
N7	ø1/4"快换接头	
M	混合	
N3	ø5/32"快换接头	SY5000
N7	ø1/4"快换接头	
N9	ø5/16"快换接头	
M	混合	

※ 混合规格的场合，在集装说明书上说明。

可选项

需要比指定位数更长的DIN导轨的场合，应给出它的位数(最多20位)。

CE对应

无记号	−
Q	CE对应品

45T1型(端子台18极)

SS5Y 3 - 45T1 D - 15 B - C4 - □ - □

系列

3	SY3000
5	SY5000

端子台安装位置

记号	安装位置
U	U侧
D	D侧

阀位数

记号	位数	备注
02	2位	单电控配线规格(线圈数可到17个)
17	17位	

含盖板组件位数在内。
双电控　3位阀(双联阀体式)的场合占2位。

给排气块组件的安装位置

记号	安装位置	适合位数
U	U侧	2～10位
D	D侧	2～10位
B	两侧	2～17位
M	特殊规格	

※ 特殊规格的场合，在集装说明书上说明。

A、B通口接管口径

快换接头配管(米制尺寸)

记号	接管口径	适合系列
C4	ø4快换接头	SY3000
C6	ø6快换接头	
M	混合	
C4	ø4快换接头	SY5000
C6	ø6快换接头	
C8	ø8快换接头	
M	混合	

快换接头配管(英制尺寸)

记号	接管口径	适合系列
N3	ø5/32"快换接头	SY3000
N7	ø1/4"快换接头	
M	混合	
N3	ø5/32"快换接头	SY5000
N7	ø1/4"快换接头	
N9	ø5/16"快换接头	
M	混合	

※ 混合规格的场合，在集装说明书上说明。

可选项

需要比指定位数更长的DIN导轨的场合，应给出它的位数(最多20位)。

CE对应

无记号	−
Q	CE对应品

集装式型号表示方法

45G型(扁平电缆配线 PC接线)

SS5Y 3 - 45G D - 05 U □ - C4 - □ - □

系列

3	SY3000
5	SY5000

插座安装位置

记号	安装位置
U	U侧
D	D侧

阀位数

记号	位数	备注
02	2位	单电控配线规格 (线圈数可到16个)
16	16位	

双电控 3位阀(双联阀体式)的场合占2位。
含盖板组件位数在内。

A、B通口接管口径

快换接头配管(米制尺寸)

记号	接管口径	适合系列
C4	ø4快换接头	SY3000
C6	ø6快换接头	
M	混合	
C4	ø4快换接头	SY5000
C6	ø6快换接头	
C8	ø8快换接头	
M	混合	

快换接头配管(英制尺寸)

记号	接管口径	适合系列
N3	ø5/32"快换接头	SY3000
N7	ø1/4"快换接头	
M	混合	
N3	ø5/32"快换接头	SY5000
N7	ø1/4"快换接头	
N9	ø5/16"快换接头	
M	混合	

※ 混合规格的场合，在集装说明书上说明。

可选项

需要比指定位数更长的DIN导轨的场合，应给出它的位数(最多为20位)。

CE对应

无记号	–
Q	CE对应品

给排气块组件规格

记号	规格
无记号	内部先导式规格
R	外部先导式规格
S	内部先导式规格 内置消声器
RS	外部先导式规格 内置消声器

给排气块组件的安装位置

记号	安装位置	适合位数
U	U侧	2～10位
D	D侧	2～10位
B	两侧	2～16位
M	特殊规格	

※ 特殊规格的场合，在集装说明书上说明。

阀型号表示方法

2位单电控 **SY 3 1 4 0 □ – 5 FU □ – □ – □**

双电控 3位阀 **SY 3 2 4 5 □ – 5 FU □ – □ – □**

系列

3	SY3000
5	SY5000

机能

2	2位双电控
3	3位中封式
4	3位中泄式
5	3位中压式

额定电压

5	DC24V

先导方式

无记号	内部先导式
R	外部先导式

手动操作

无记号	非锁定推压式
D	旋具压下回转锁定式
E	手动压下回转锁定式

订制规格

无记号	–
X90	主阀氟橡胶规格(参见P.332)

CE对应

无记号	–
Q	CE对应品

双联阀体式(双电控 3位阀)

订购插入式单体阀的场合，不附垫片，必要时需另配(详见P.300)。

集装式可选项

■单独EXH隔板组件

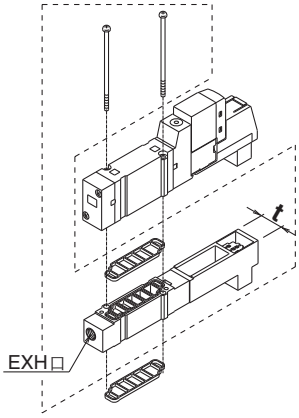

系列	组件型号	接管口径	t
SY3000	SY3000-39-3A(-Q)	M5×0.8	11
SY5000	SY5000-39-17A(-Q)	1/8	15

注) 双联阀体式(双电控 3位阀)的场合，注意占2位。另外，这个场合的排气口在阀上面指示，从箭头侧EXH口排气。

■单独SUP隔板组件

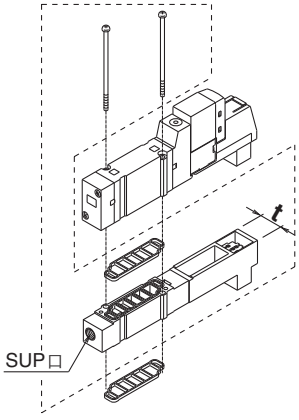

系列	组件型号	接管口径	t
SY3000	SY3000-38-3A(-Q)	M5×0.8	11
SY5000	SY5000-38-17A(-Q)	1/8	15

注) 双联阀体式(双电控 3位阀)的场合，注意占2位。这个场合的SUP口，2处都配管是必要的。

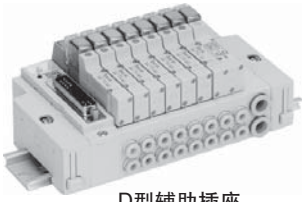
D型辅助插座

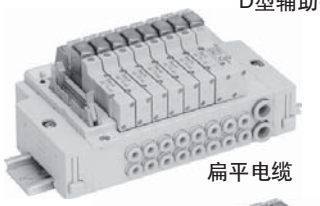
扁平电缆

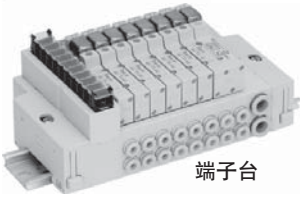
端子台

集装式规格

型号			D型辅助插座 45F型	扁平电缆45P□型 45P型	45PG型	45PH型	端子台 45T型	45T1型	扁平电缆PC接线 45G型
集装形式			插入式						
P(SUP)、R(EXH)方式			共通SUP 共通EXH						
阀的位数 (注1、2)			2～20位	2～16位		2～8位		2～17位	2～16位
A B通口配管规格	位置		底板						
	方向		侧向						
配管口径	P、R通口	SY3000	C8(ø8快换接头)						
		SY5000	C10/(ø10快换接头)						
	A、B通口	SY3000	C4(ø4快换接头)/C6(ø6快换接头)						
		SY5000	C4(ø4快换接头)/C6(ø6快换接头)/C8(ø8快换接头)						
适合插头			D型辅助插头 符合MIL-C-24308 JIS-X-5101	扁平电缆插头 插座:26针MIL型 带张力释放压板 符合MIL-C-83503	扁平电缆插头 插座:20针MIL型 带张力释放压板 符合MIL-C-83503	扁平电缆插头 插座:10针MIL型 带张力释放压板 符合MIL-C-83503	端子台 (M3) 9极	端子台 (M3) 18极	扁平电缆插头 插座:20MIL型 带张力释放压板 符合MIL-C-83503
内部配线			＋COM(45□型)、－COM(45N□型)				＋COM、－COM共用		＋COM
集装板质量W(g) n:位数 (D型辅助插座的场合)		SY3000	2～10位的场合:W=26n＋172 11～20位的场合:W=26n＋199						
		SY5000	2～10位的场合:W=54n＋227 11～20位的场合:W=54n＋264						

注1) 11位以上的场合，请从两侧P口加压，两侧的R口排气。
注2) 受电磁线圈数的限制，参见型号表示方法。

流量特性表

型号	接管口径 1、5、3 (P、EA、EB)	接管口径 4、2 (A、B)	流量特性 1→4/2(P→A/B) C[dm³/(s bar)]	b	Cv	4/2→5/3(A/B→EA/EB) C[dm³/(s bar)]	b	Cv
SS5Y3-45□	C8	C6	0.88	0.21	0.22	0.95	0.18	0.22
SS5Y5-45□	C10	C8	2.2	0.24	0.53	2.5	0.18	0.58

注) 指安装在集装板(5位)上时的值。2位阀单个动作的场合。

集装式可选项

■盖板组件

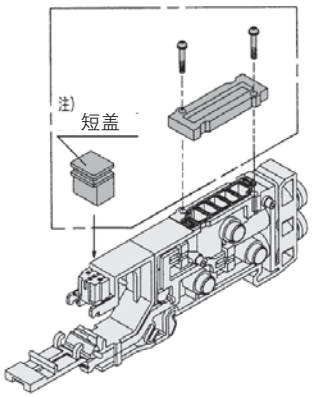

系列	组件型号
SY3000	SX3000-75-2A(-Q)
SY5000	SX5000-76-6A(-Q)

注) 安装盖板时，必须安装短盖。双电控 3位阀(双联阀体式)的场合占2位。

■SUP隔断阀芯

在集装板的供给压力通路上，加入供气隔断阀芯，便能得到2种以上的不同供给能力。

系列	型号
SY3000	SX3000-77-1A
SY5000	SX5000-77-1A

■EXH隔断阀芯

在集装板的排气通路上，加入排气隔断阀芯，便能使阀的排气不影响其他阀。(隔断2个EXH.口，需用2个隔断阀芯)。

系列	型号
SY3000	SX3000-77-1A
SY5000	SX5000-77-1A

■隔断阀芯用的指示标记

这些指示标记是贴在供、排气阀隔断芯的块上，这样从外面便能确认隔断处(各3片)。

VZ3000-123-1A(SY3000、5000共用)

SUP隔断用标记　EXH隔断用标记　SUP、EXH隔断用标记

注) 集装式在订货时，在集装说明书上同时订购隔断阀芯的场合，在加入隔断阀芯处贴上标记出厂。

■带快换接头的消声器

能快速装在集装式的R(排气)口上的消声器。

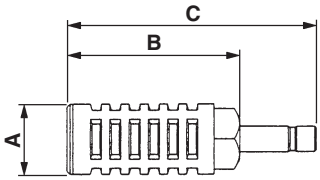

系列	型号	有效截面积	A	B	C
SY3000(ø8)用	AN203-KM8	14mm²	ø16	26	51
SY5000(ø10)用	AN200-KM10	26mm²	ø22	53.8	80.8
	AN300-KM10	30mm²	ø25	70	97

■堵头(白色)

插在不使用的气缸通口和SUP.EXH口上。订货10个为1单位。

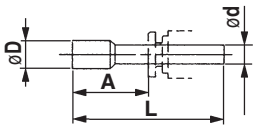

尺寸表

适合管接头尺寸ød	型号	A	L	D
4	KQ2P-04	16	32	6
6	KQ2P-06	18	35	8
8	KQ2P-08	20.5	39	10
10	KQ2P-10	22	43	12
1/8"	KQ2P-01	16	31.5	5
5/32"	KQ2P-03	16	32	6
1/4"	KQ2P-07	18	35	8.5
5/16"	KQ2P-09	20.5	39	10

⚠注意

安装螺钉紧固力矩

M2: 0.17N m
M3: 0.8N m
M4: 1.4N m

集装式可选项

■D型辅助插头(25针)/电缆组件

AXT100-DS25-015 / 030 / 050

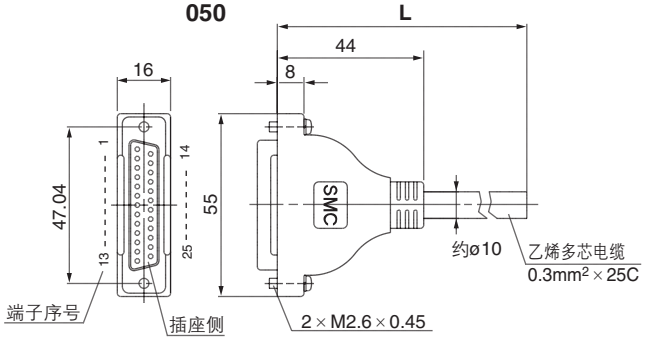

D型辅助插头电缆组件

电缆长度(L)	组件型号	备注
1.5m	AXT100-DS25-015	电缆25芯×24AWG
3m	AXT100-DS25-030	
5m	AXT100-DS25-050	

※ 在市场上购买插头的场合，应选用符合MIL-C24308标准25针的插头。

电气特性

项目	特性
导体阻抗 Ω/km、20℃	65以下
耐压 V、1分钟、AC	1000
绝缘阻抗 MΩkm、20℃	5以上

※ D型辅助插头电缆的最小弯曲内半径是20mm。

D型辅助插头电缆组件
端子序号线色表

端子序号	导线色	圆点标记
1	黑	没有
2	茶	没有
3	红	没有
4	橙	没有
5	黄	没有
6	桃	没有
7	蓝	没有
8	紫	白
9	灰	黑
10	白	黑
11	白	红
12	黄	红
13	橙	红
14	黄	黑
15	桃	黑
16	蓝	白
17	紫	没有
18	灰	没有
19	橙	黑
20	红	白
21	茶	白
22	桃	红
23	灰	红
24	黑	白
25	白	没有

插头制造厂例

广濑电机公司
富士通公司
日本航空电子工业公司
日本压着端子贩卖公司

■扁平电缆插头/电缆组件

AXT100-FC□-1/3

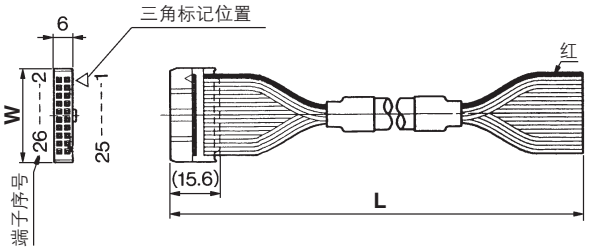

扁平电缆组件

电缆长度(L)	10针	20针	26针
1.5m	AXT100-FC10-1	AXT100-FC20-1	AXT100-FC26-1
3m	AXT100-FC10-2	AXT100-FC20-2	AXT100-FC26-2
5m	AXT100-FC10-3	AXT100-FC20-3	AXT100-FC26-3
插头宽(W)	17.2	30	37.5

※ 在市场购买插头的场合，应选用符合MIL-C-83503标准带张力释放压板的插头。

插头制造厂例

广濑电机公司
富士通公司
日本航空电子工业公司
日本压着端子贩卖公司

■DIN导轨尺寸表

VZ1000-11-1-□

●L尺寸参见下表

※□内记入从DIN导轨尺寸表中对应的No.。

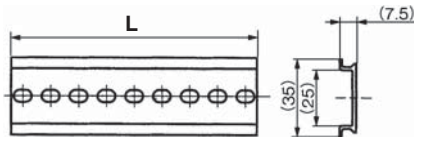

No.	0	1	2	3	4	5	6	7	8	9	10
L尺寸	98	110.5	123	135.5	148	160.5	173	185.5	198	210.5	223
No.	11	12	13	14	15	16	17	18	19	20	21
L尺寸	235.5	248	260.5	273	285.5	298	310.5	323	335.5	348	360.5
No.	22	23	24	25	26	27	28	29	30	31	32
L尺寸	373	385.5	398	410.5	423	435.5	448	460.5	473	485.5	498
No.	33	34	35	36	37	38	39	40	41	42	43
L尺寸	510.5	523	535.5	548	560.5	573	585.5	598	610.5	623	635.5
No.	44	45	46	47	48	49	50	51	52	53	54
L尺寸	648	660.5	673	685.5	698	710.5	723	735.5	748	760.5	773
No.	55	56	57	58	59	60	61	62	63	64	65
L尺寸	785.5	798	810.5	823	835.5	848	860.5	873	885.5	898	910.5
No.	66	67	68	69	70	71					
L尺寸	923	935.5	948	960.5	973	985.5					

※集装位数的对应长度参见P.282~299的尺寸L1。

集装式内部配线

45(N)F型D型辅助插座形式

电气接线，由于使用D型辅助插头，使接线作业既合理又省力。由于使用符合MIL标准的插头，具有广泛的互换性。

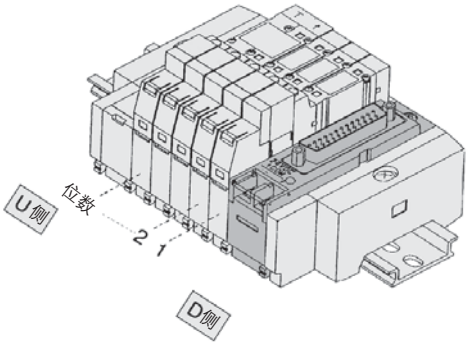

<+COM(45F)的场合>　　<-COM(45NF)的场合>

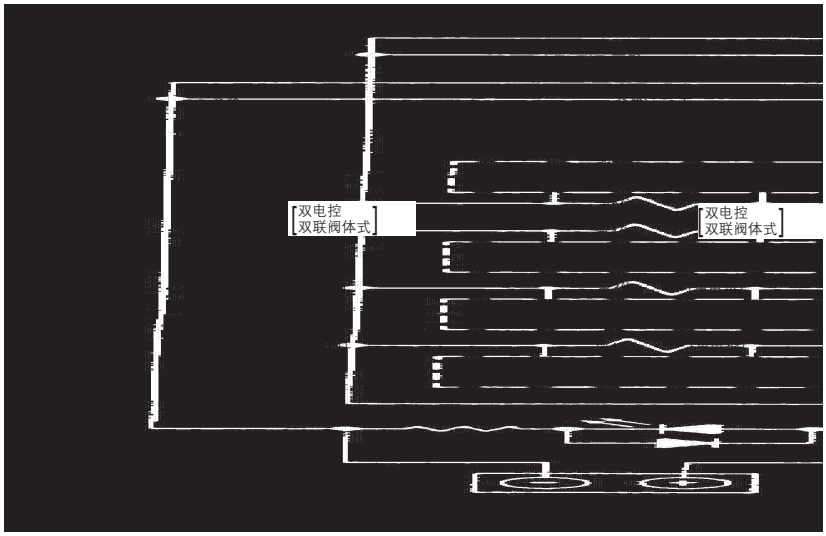

从外部供给电源有必要的场合，把电源接到电源接线端子上。
集装式的最多位数是20位，与电磁线圈数相同。(需要更多位数的场合，应由本公司确认)
不论插座安装在哪一侧，位数的数法都是从D侧数作为第1位。

45(N)P型扁平电缆形式(26针)

电气接线，由于使用扁平电缆插头，使接线作业既合理又省力。由于使用符合MIL标准的插头，具有广泛的互换性。

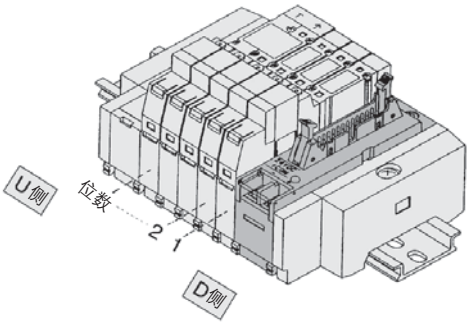

<+COM(45P)的场合>　　<-COM(45NP)的场合>

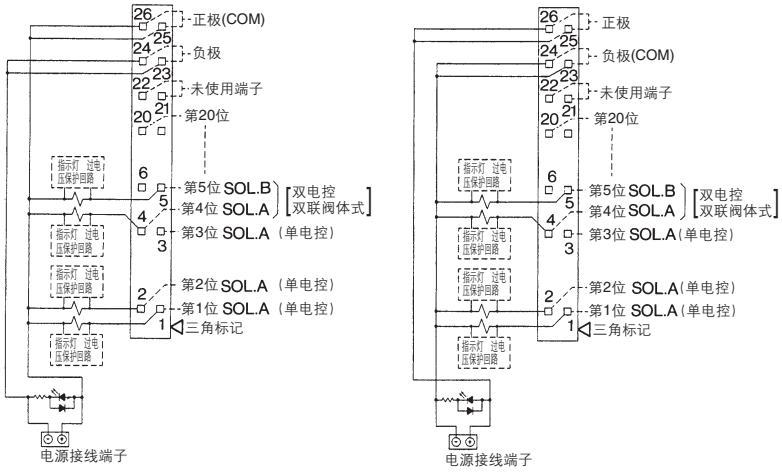

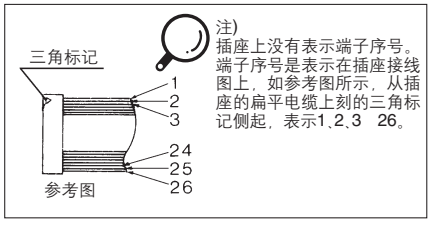

注)
插座上没有表示端子序号。端子序号是表示在插座接线图上，如参考图所示，从插座的扁平电缆上刻的三角标记侧起，表示1、2、3　26。

从外部供给电源有必要的场合，把电源接到电源接线端子上。
集装式的最多位数是20位，与电磁线圈数相同。(需要更多位数的场合，应由本公司确认)。
不论插座安装在哪一侧，位数的数法都是从D侧数作为第1位。

集装式内部配线

45(N)PG型扁平电缆形式(20针)

电气接线，由于使用扁平电缆插头，使接线作业既合理又省力。由于使用符合MIL标准的插头，具有广泛的互换性。

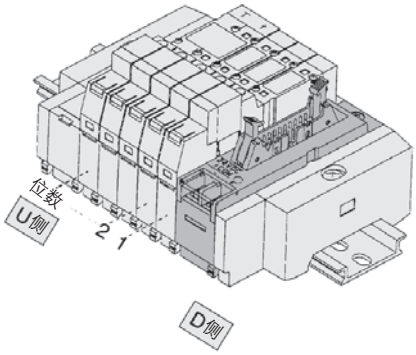

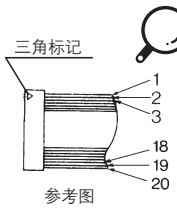

注)
插座上没有表示端子序号。端子序号是表示在插座接线图上，如参考图所示，从插座的扁平电缆上刻的三角标记侧起，表示1、2、3 20。

<+COM(45PG)的场合>　　<-COM(45NPG)的场合>

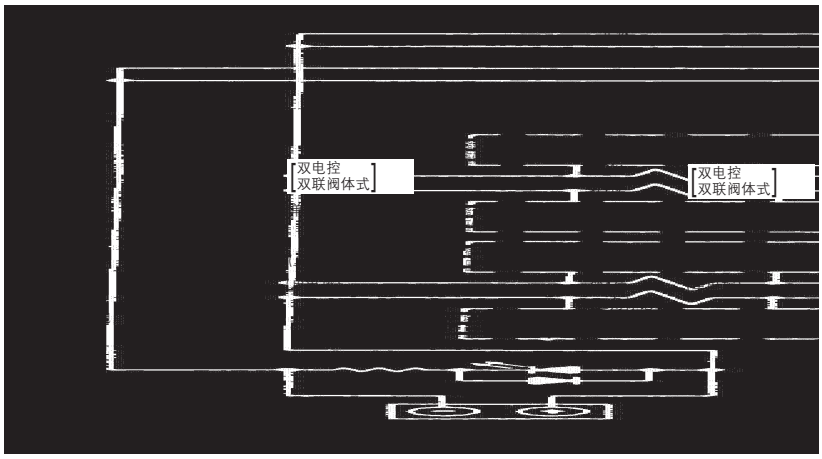

从外部供给电源有必要的场合，把电源接到电源接线端子上。
集装式的最多位数是16位，与电磁线圈数相同。(需要更多位数的场合，应由本公司确认)
不论插座安装在哪一侧，位数的数法都是从D侧数作为第1位。

45(N)PH型扁平电缆形式(10针)

电气接线，由于使用扁平电缆插头，使接线作业既合理又省力。由于使用符合MIL标准的插头，具有广泛的互换性。

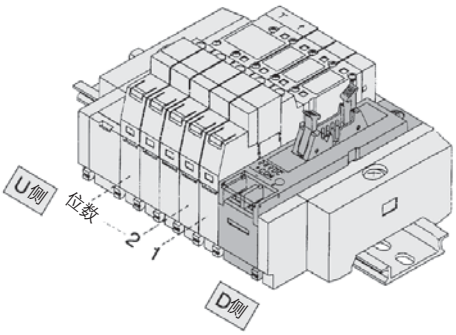

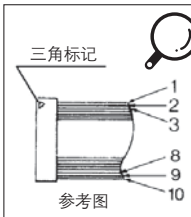

注)
插座上没有表示端子序号。端子序号是表示在插座接线图上，如参考图所示，从插座的扁平电缆上刻的三角标记侧起，表示1、2、3 10。

<+COM(45PH)的场合>　　<-COM(45NPH)的场合>

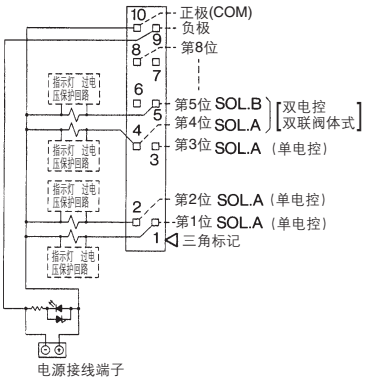

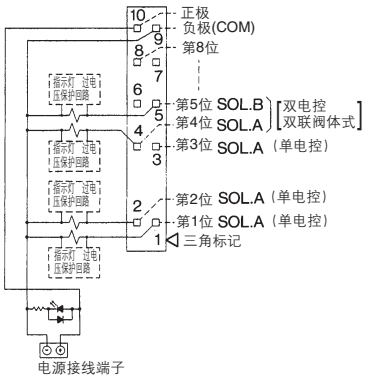

从外部供给电源有必要的场合，把电源接到电源接线端子上。
集装式的最多位数是8位，与电磁线圈数相同。(需要更多位数的场合，应由本公司确认)
不论插座安装在哪一侧，位数的数法都是从D侧数作为第1位。

集装式内部配线

45T型端子台形式

电气接线使用端子台形式，没有导线处理问题。

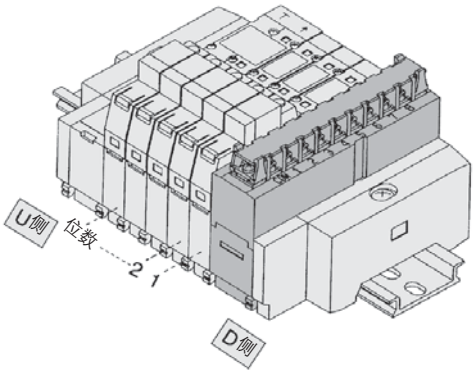

<45T>

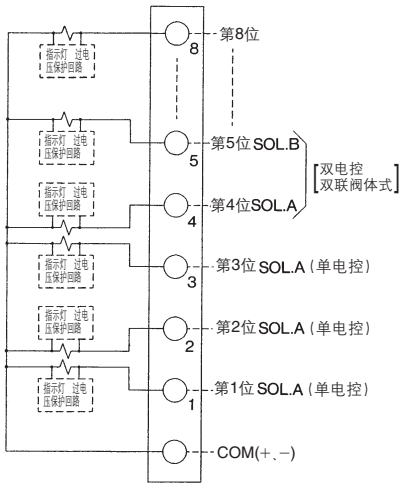

集装式的最多位数是8位，与电磁线圈数相同。(需要更多位数的场合，应由本公司确认)
不论插座安装在哪一侧，位数的数法都是从D侧数作为第1位。
COM的配线没有极性，使用＋COM规格，供给正电源，使用－COM规格，供给负电源。

45T1型端子台形式

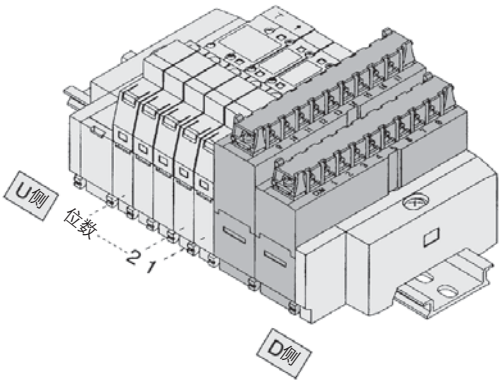

<45T1>

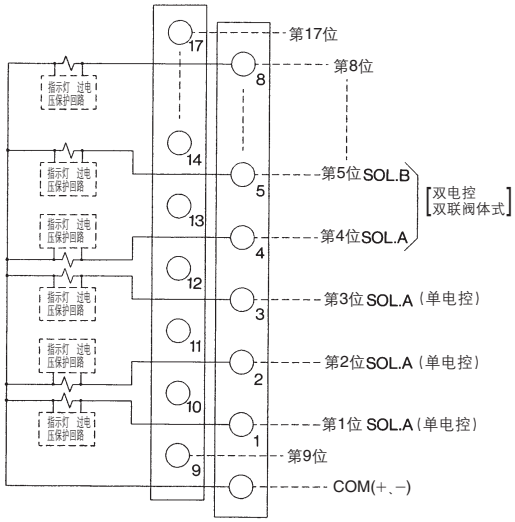

集装式的最多位数是17位，与电磁线圈数相同。(需要更多位数的场合，应由本公司确认)
不论插座安装在哪一侧，位数的数法都是从D侧数作为第1位。
COM的配线没有极性，使用＋COM规格，供给正电源，使用－COM规格，供给负电源。

集装式内部配线

45G型扁平电缆配线(PC接线)

对应PC接线系统的20针扁平电缆插座形式的集装式。

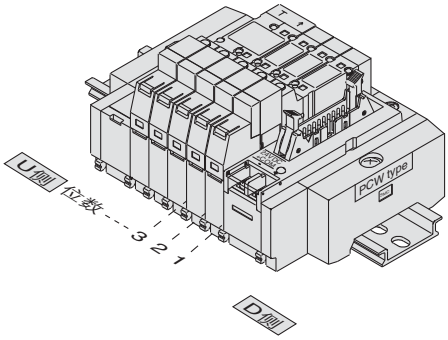

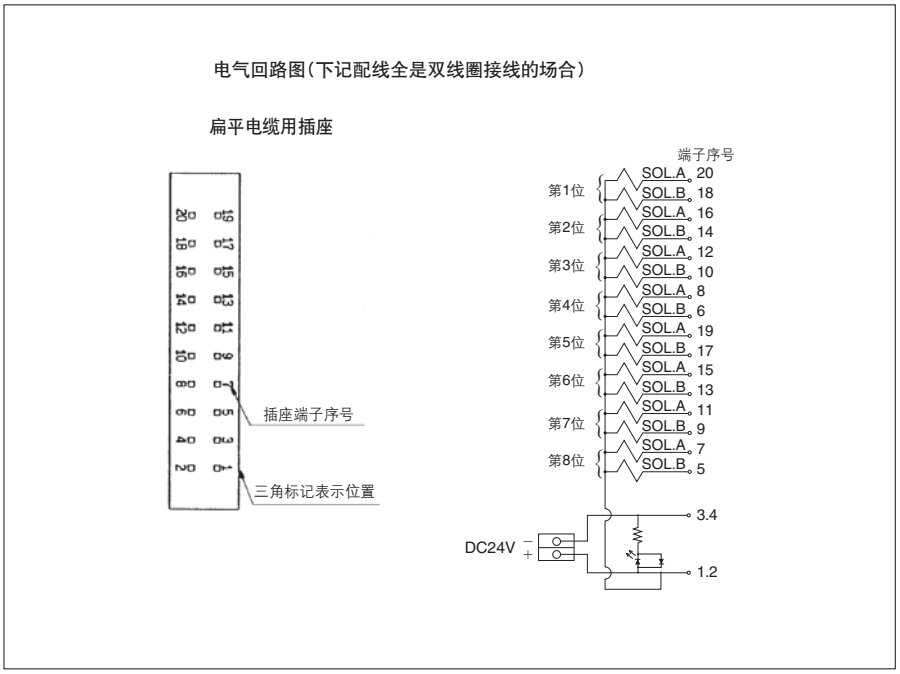

集装式的最多位数是16位，与电磁线圈数相同。(需要更多位数的场合，应由本公司确认)
不论插座安装在哪一侧，位数的数法都是从D侧数作为第1位。
(PC接线系统详见别的样本CAT.02-20)

SS5Y□-45□插入式的配线方法

SY系列的插入式集装式上，标准品装有电源接线端子。因此，驱动阀的电源通过控制侧或集装式的电源接线端子都可以供给。进行配线参见配线例。

1.使用集装式的电源接线端子的配线例

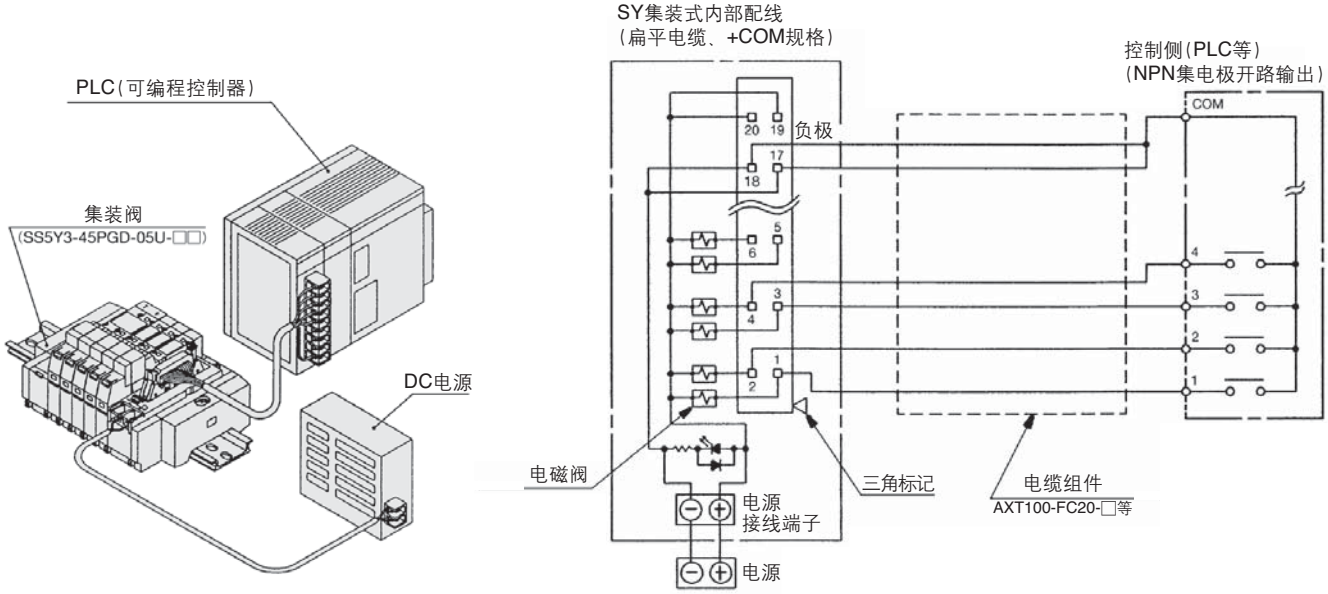

2.不使用集装式的电源接线端子的配线例
(在控制侧、配线途中等处供给电源的形式)

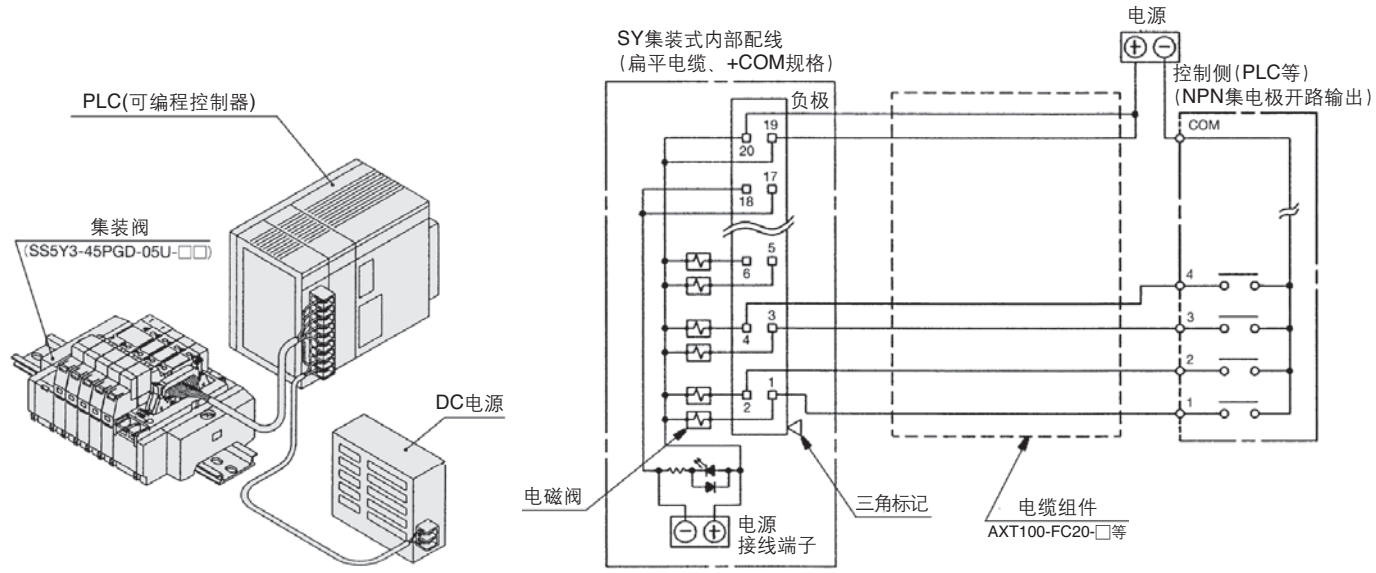

⚠注意

和PLC等连接的场合，因每个厂家的信号线、COM位置等的接线方法不同，连接前，请仔细阅读说明书，了解电气回路。一旦接线错误，不仅仅集装式和阀，而且PLC(控制侧)、电源等也可能出现故障。

SY3000:D型辅助插座形式／插入式

SS5Y3-45FU-位数D-C4,N3 C6,N7

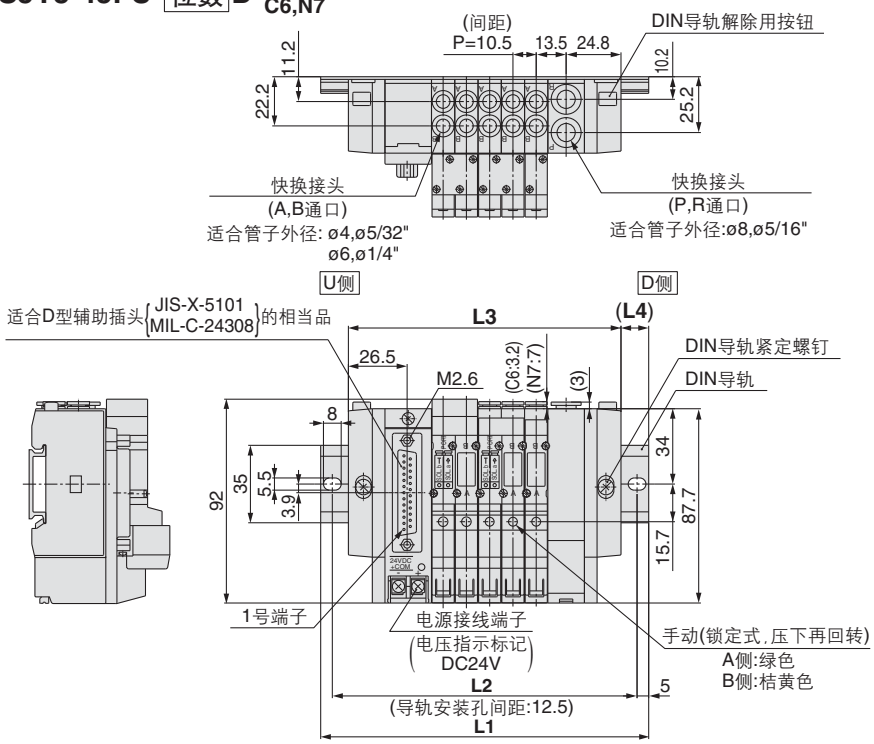

注) SS5Y3-45FU-位数U-C4,N3 C6,N7的L1～L4尺寸与SS5Y3-45FU-位数D-C4,N3 C6,N7的尺寸相同。

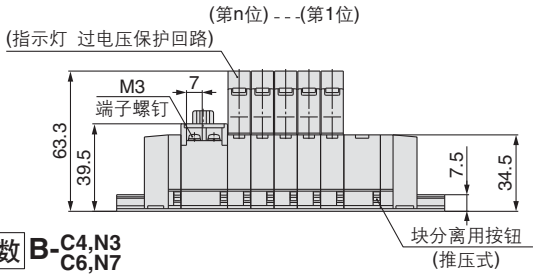

位数n	2位	3	4	5	6	7	8	9	10位
L1	123	135.5	148	148	160.5	173	185.5	198	210.5
L2	112.5	125	137.5	137.5	150	162.5	175	187.5	200
L3	91.5	102	112.5	123	133.5	144	154.5	165	175.5
L4	15.5	16.5	17.5	12.5	13.5	14.5	15.5	16.5	17.5

SS5Y3-45FU-位数B-C4,N3 C6,N7

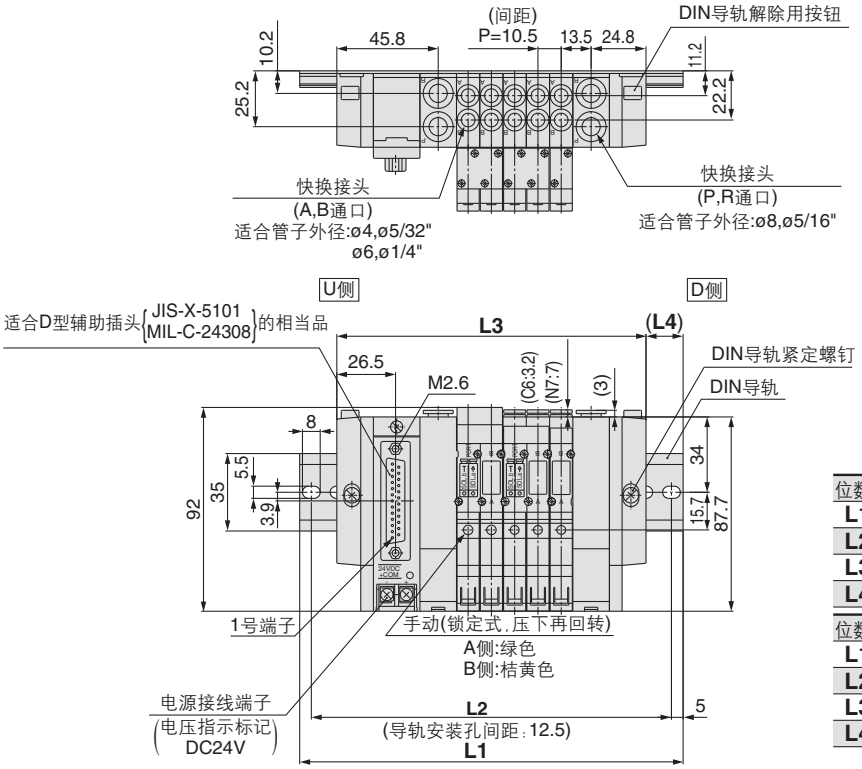

位数n	2位	3	4	5	6	7	8	9	10位
L1	135.5	148	160.5	173	185.5	185.5	198	210.5	223
L2	125	137.5	150	162.5	175	175	187.5	200	212.5
L3	108	118.5	129	139.5	150	160.5	171	181.5	192
L4	13.5	14.5	15.5	16.5	17.5	12.5	13.5	14.5	15.5

位数n	11位	12	13	14	15	16	17	18	19	20位
L1	235.5	248	248	260.5	273	285.5	298	310.5	310.5	323
L2	225	237.5	237.5	250	262.5	275	287.5	300	300	312.5
L3	202.5	213	223.5	234	244.5	255	265.5	276	286.5	297
L4	16.5	17.5	12	13	14	15	16	17	12	13

SY3000:D型辅助插座形式／插入式

SS5Y3-45FD-位数U-C4,N3 C6,N7

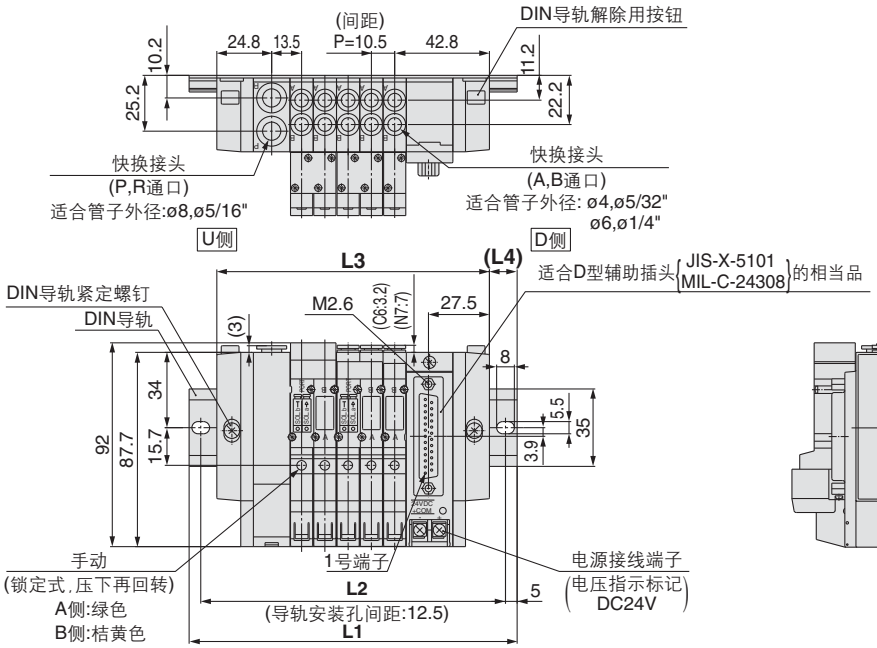

注) SS5Y3-45FD-位数D-C4,N3 C6,N7的L1～L4尺寸与SS5Y3-45FD-位数U-C4,N3 C6,N7的尺寸相同。

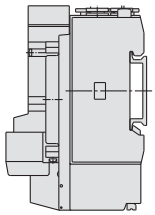

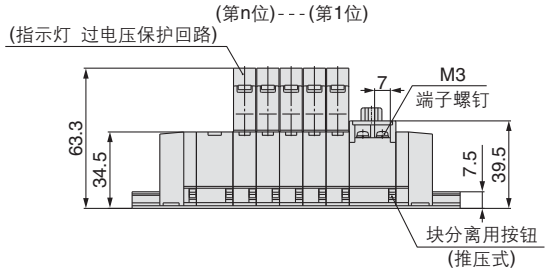

位数n	2位	3	4	5	6	7	8	9	10位
L1	123	135.5	148	148	160.5	173	185.5	198	210.5
L2	112.5	125	137.5	137.5	150	162.5	175	187.5	200
L3	91.5	102	112.5	123	133.5	144	154.5	165	175.5
L4	15.5	16.5	17.5	12.5	13.5	14.5	15.5	16.5	17.5

SS5Y3-45FD-位数B-C4,N3 C6,N7

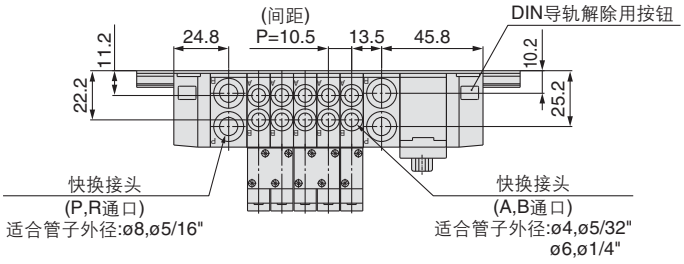

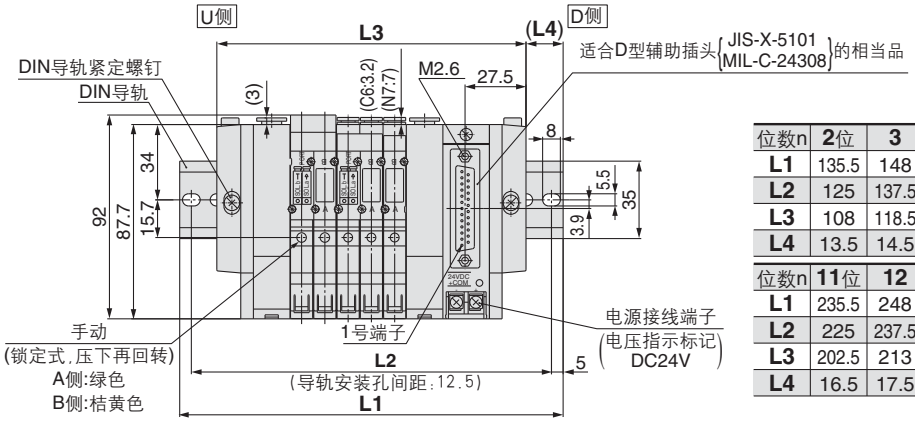

位数n	2位	3	4	5	6	7	8	9	10位
L1	135.5	148	160.5	173	185.5	185.5	198	210.5	223
L2	125	137.5	150	162.5	175	175	187.5	200	212.5
L3	108	118.5	129	139.5	150	160.5	171	181.5	192
L4	13.5	14.5	15.5	16.5	17.5	12.5	13.5	14.5	15.5

位数n	11位	12	13	14	15	16	17	18	19	20位
L1	235.5	248	248	260.5	273	285.5	298	310.5	310.5	323
L2	225	237.5	237.5	250	262.5	275	287.5	300	300	312.5
L3	202.5	213	223.5	234	244.5	255	265.5	276	286.5	297
L4	16.5	17.5	12	13	14	15	16	17	12	13

SY5000:D型辅助插座形式／插入式

SS5Y5-45FU-位数 D-C4,N3 C6,N7 C8,N9

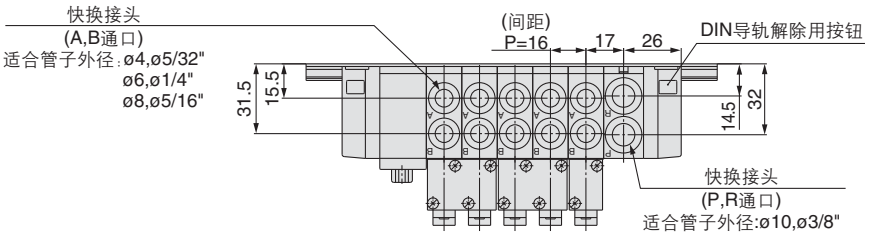

注) SS5Y5-45FU-位数 U-C4,N3 C6,N7 C8,N9 的L1～L4尺寸与
SS5Y5-45FU-位数 D-C4,N3 C6,N7 C8,N9 的尺寸相同。

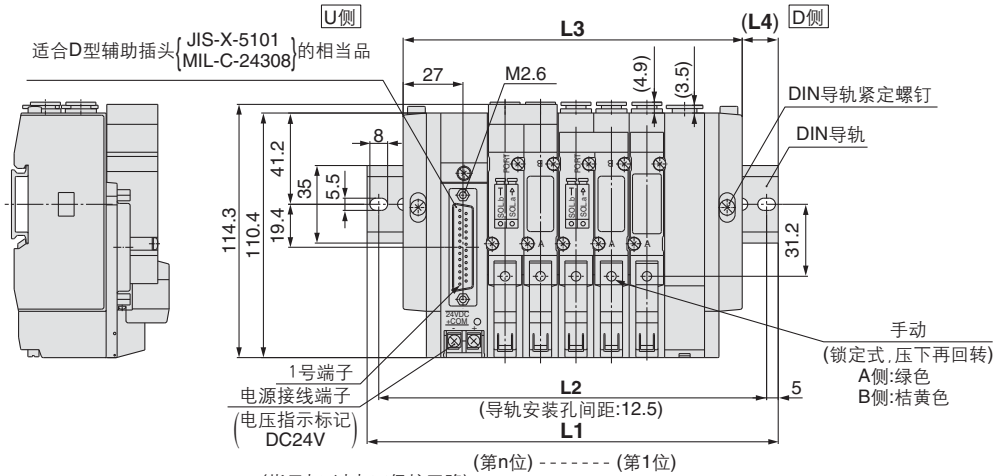

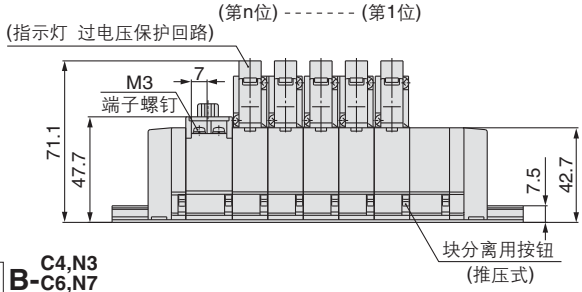

位数n	2位	3	4	5	6	7	8	9	10位
L1	135.5	148	160.5	185.5	198	210.5	235.5	248	260.5
L2	125	137.5	150	175	187.5	200	225	237.5	250
L3	105	121	137	153	169	185	201	217	233
L4	15	13.5	11.5	16	14.5	12.5	17	15.5	13.5

SS5Y5-45FU-位数 B-C4,N3 C6,N7 C8,N9

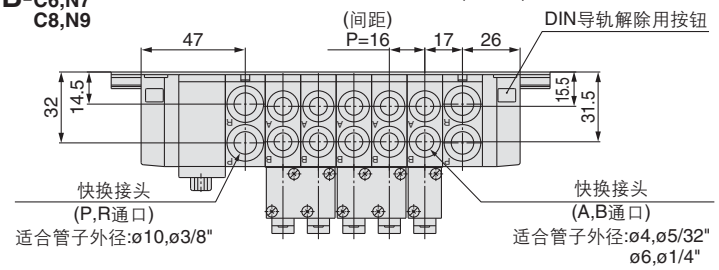

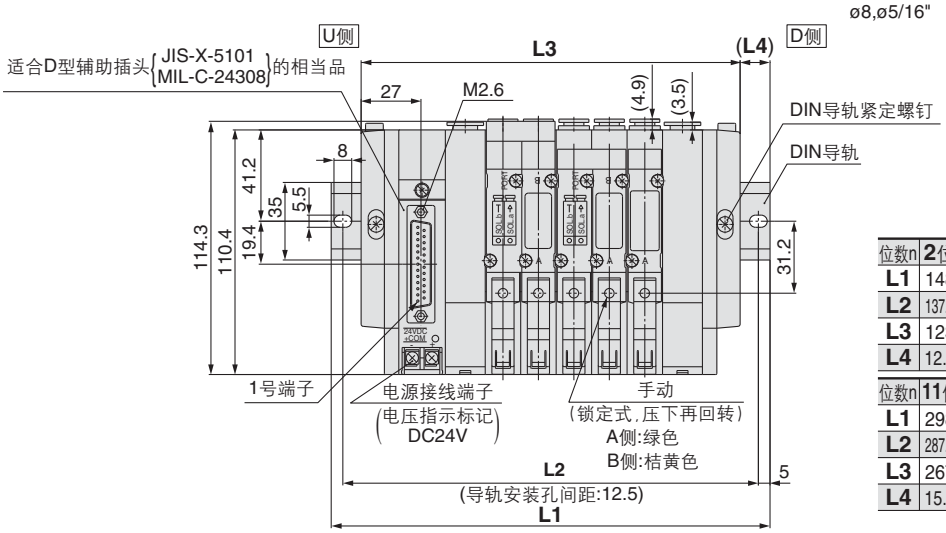

位数n	2位	3	4	5	6	7	8	9	10位
L1	148	173	185.5	198	210.5	235.5	248	260.5	285.5
L2	137.5	162.5	175	187.5	200	225	237.5	250	275
L3	123	139	155	171	187	203	219	235	251
L4	12.5	17	15	13.5	11.5	16	14.5	12.5	17

位数n	11位	12	13	14	15	16	17	18	19	20位
L1	298	310.5	323	348	360.5	373	398	410.5	423	435.5
L2	287.5	300	312.5	337.5	350	362.5	387.5	400	412.5	425
L3	267	283	299	315	331	347	363	379	395	411
L4	15.5	13.5	12	16.5	14.5	13	17.5	15.5	14	12

SY5000:D型辅助插座形式/插入式

SS5Y5-45FD-位数U-C4,N3 C6,N7 C8,N9

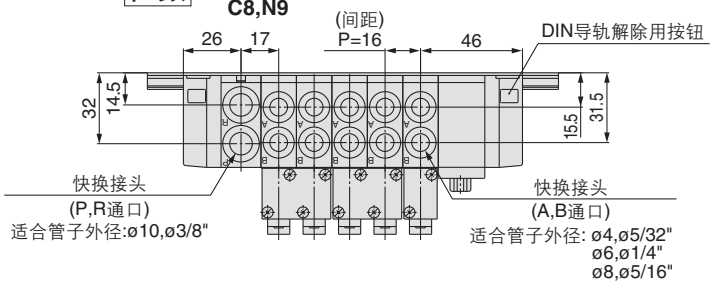

注) SS5Y5-45FD-位数D-C4,N3 C6,N7 C8,N9 的L1～L4尺寸与
SS5Y5-45FD-位数U-C4,N3 C6,N7 C8,N9 的尺寸相同。

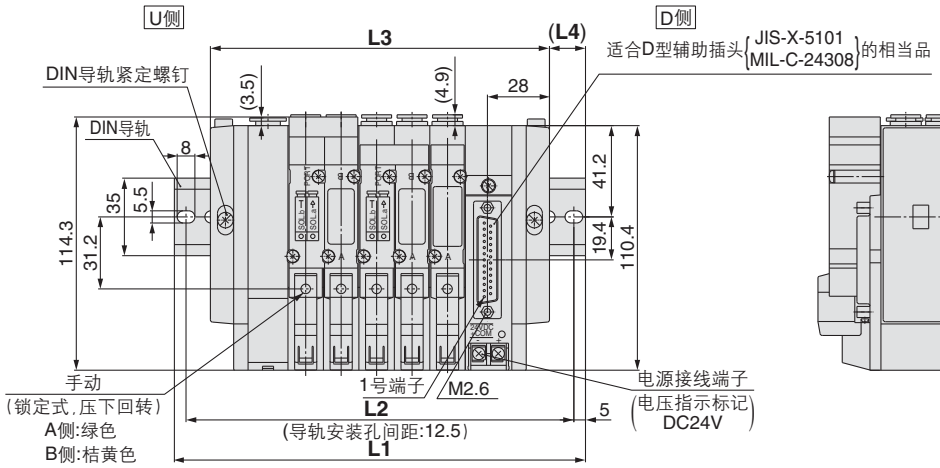

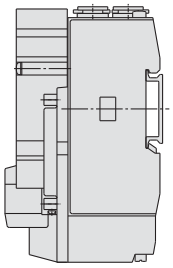

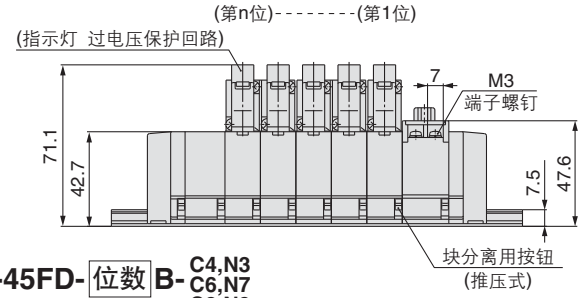

位数n	2位	3	4	5	6	7	8	9	10位
L1	135.5	148	160.5	185.5	198	210.5	235.5	248	260.5
L2	125	137.5	150	175	187.5	200	225	237.5	250
L3	105	121	137	153	169	185	201	217	233
L4	15	13.5	11.5	16	14.5	12.5	17	15.5	13.5

SS5Y5-45FD-位数B-C4,N3 C6,N7 C8,N9

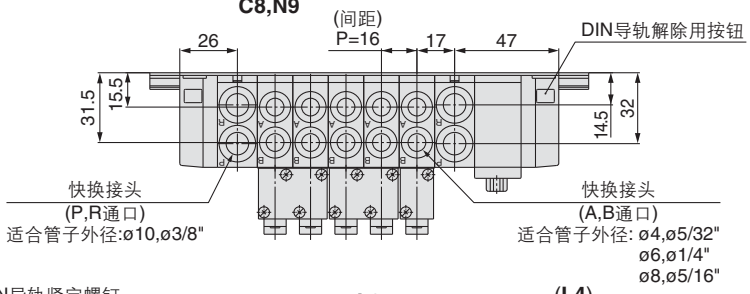

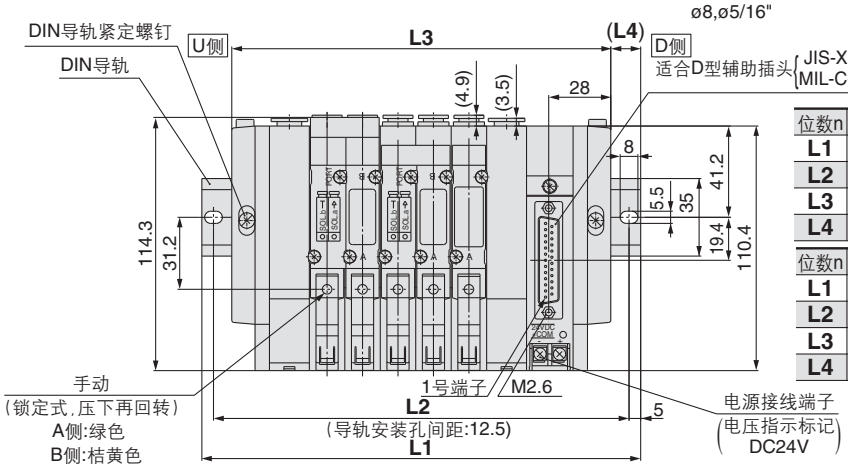

位数n	2位	3	4	5	6	7	8	9	10位
L1	148	173	185.5	198	210.5	235.5	248	260.5	285.5
L2	137.5	162.5	175	187.5	200	225	237.5	250	275
L3	123	139	155	171	187	203	219	235	251
L4	12.5	17	15	13.5	11.5	16	14.5	12.5	17

位数n	11位	12	13	14	15	16	17	18	19	20位
L1	298	310.5	323	348	360.5	373	398	410.5	423	435.5
L2	287.5	300	312.5	337.5	350	362.5	387.5	400	412.5	425
L3	267	283	299	315	331	347	363	379	395	411
L4	15.5	13.5	12	16.5	14.5	13	17.5	15.5	14	12

SY3000:扁平电缆形式／插入式

SS5Y3-45PU-位数 D-C4,N3/C6,N7(26针)

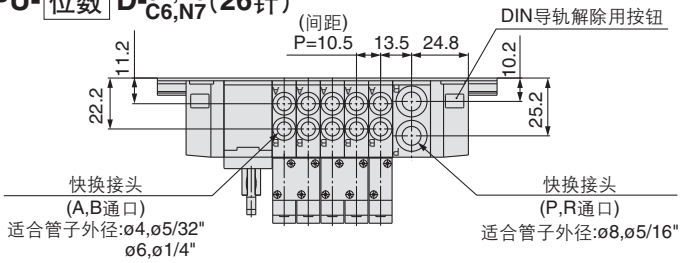

注) SS5Y3-45P□U-位数U-C4,N3/C6,N7 的L1～L4尺寸与SS5Y3-45P□U-位数D-C4,N3/C6,N7 的尺寸相同。

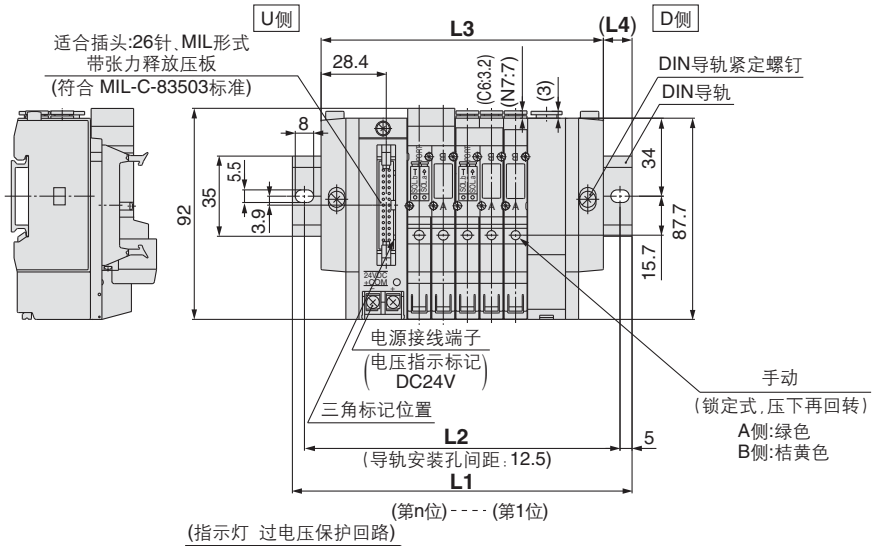

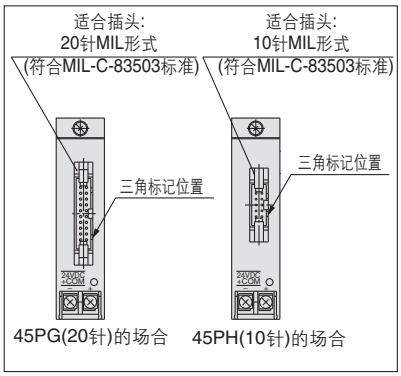

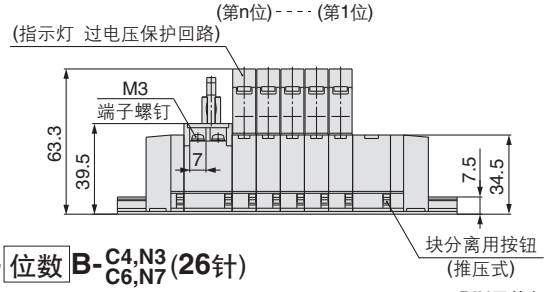

位数n	2位	3	4	5	6	7	8	9	10位
L1	123	135.5	148	148	160.5	173	185.5	198	210.5
L2	112.5	125	137.5	137.5	150	162.5	175	187.5	200
L3	91.5	102	112.5	123	133.5	144	154.5	165	175.5
L4	15.5	16.5	17.5	12.5	13.5	14.5	15.5	16.5	17.5

SS5Y3-45PU-位数 B-C4,N3/C6,N7(26针)

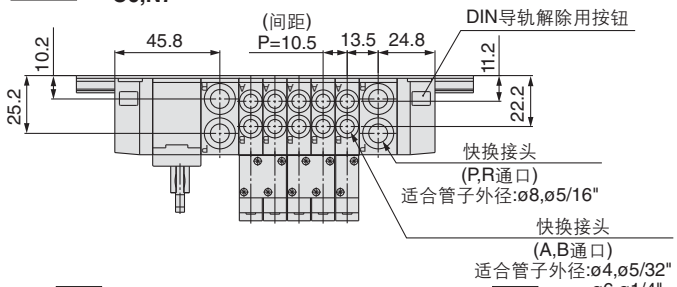

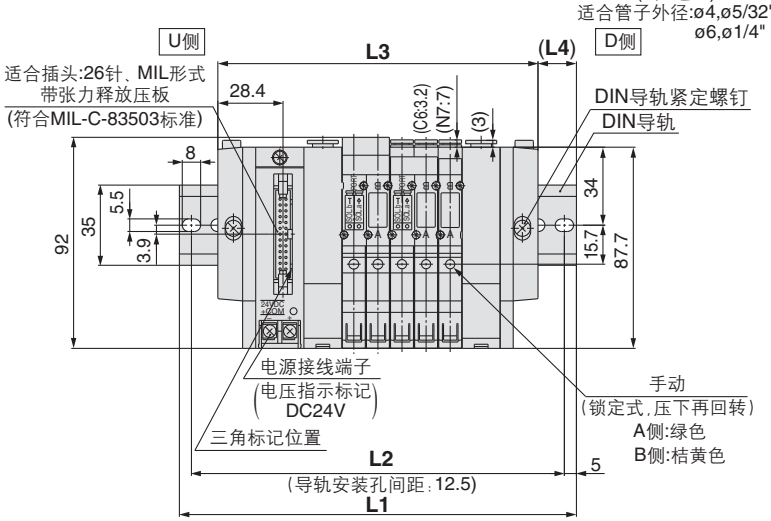

位数n	2位	3	4	5	6	7	8	9	10位
L1	135.5	148	160.5	173	185.5	185.5	198	210.5	223
L2	125	137.5	150	162.5	175	175	187.5	200	212.5
L3	108	118.5	129	139.5	150	160.5	171	181.5	192
L4	13.5	14.5	15.5	16.5	17.5	12.5	13.5	14.5	15.5

位数n	11位	12	13	14	15	16	17	18	19	20位
L1	235.5	248	248	260.5	273	285.5	298	310.5	310.5	323
L2	225	237.5	237.5	250	262.5	275	287.5	300	300	312.5
L3	202.5	213	223.5	234	244.5	255	265.5	276	286.5	297
L4	16.5	17.5	12	13	14	15	16	17	12	13

SY3000:扁平电缆形式／插入式

SS5Y3-45PD-位数U-C4,N3/C6,N7(26针)

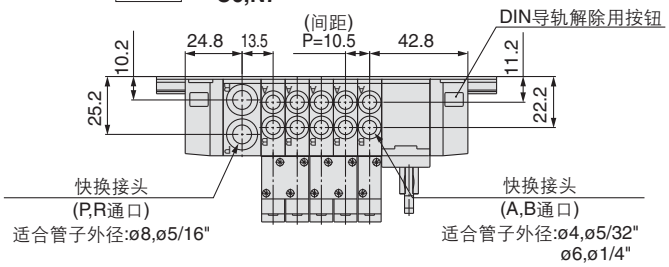

注) SS5Y3-45P□D-位数D-C4,N3/C6,N7的L1～L4尺寸与SS5Y3-45P□D-位数U-C4,N3/C6,N7的尺寸相同。

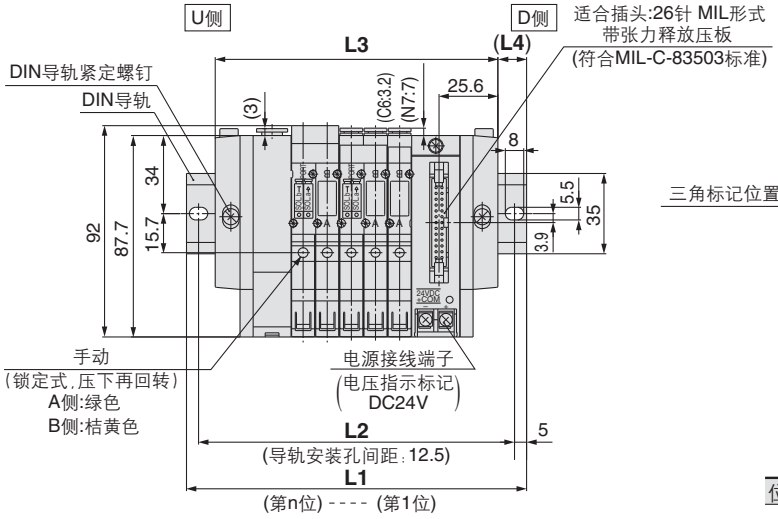

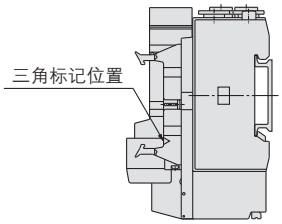

位数n	2位	3	4	5	6	7	8	9	10位
L1	123	135.5	148	148	160.5	173	185.5	198	210.5
L2	112.5	125	137.5	137.5	150	162.5	175	187.5	200
L3	91.5	102	112.5	123	133.5	144	154.5	165	175.5
L4	15.5	16.5	17.5	12.5	13.5	14.5	15.5	16.5	17.5

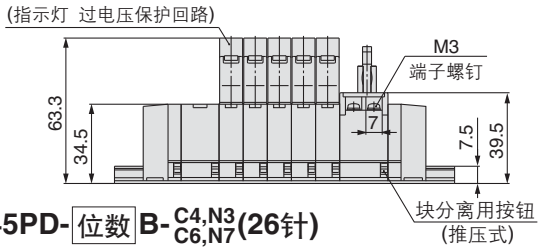

SS5Y3-45PD-位数B-C4,N3/C6,N7(26针)

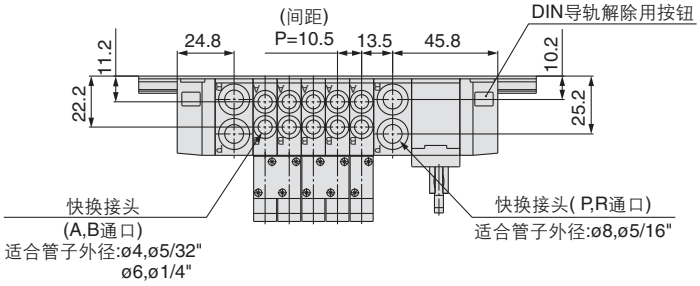

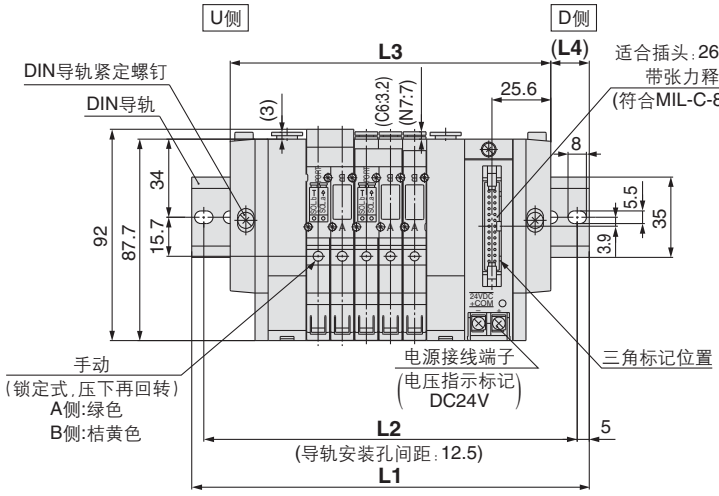

位数n	2位	3	4	5	6	7	8	9	10位
L1	135.5	148	160.5	173	185.5	185.5	198	210.5	223
L2	125	137.5	150	162.5	175	175	187.5	200	212.5
L3	108	118.5	129	139.5	150	160.5	171	181.5	192
L4	13.5	14.5	15.5	16.5	17.5	12.5	13.5	14.5	15.5

位数n	11位	12	13	14	15	16	17	18	19	20位
L1	235.5	248	248	260.5	273	285.5	298	310.5	310.5	323
L2	225	237.5	237.5	250	262.5	275	287.5	300	300	312.5
L3	202.5	213	223.5	234	244.5	255	265.5	276	286.5	297
L4	16.5	17.5	12	13	14	15	16	17	12	13

SY5000:扁平电缆形式／插入式

SS5Y5-45PU-位数 D-C4,N3 C6,N7 C8,N9(26针)

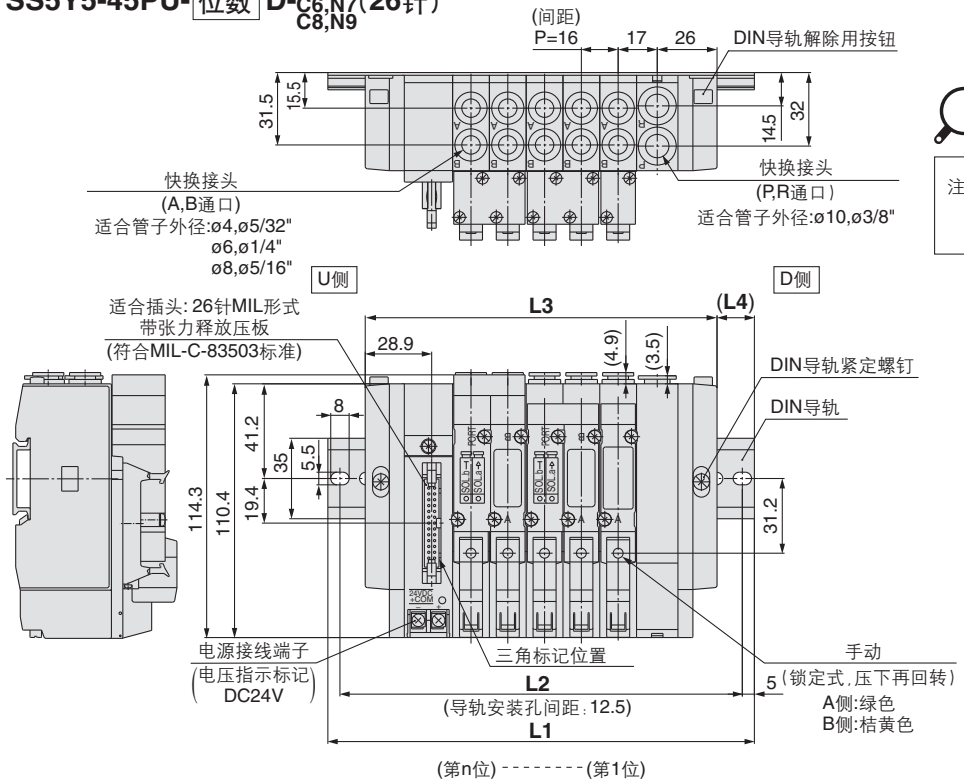

注) SS5Y5-45P□U-位数U-C4,N3 C6,N7 C8,N9 的L1～L4尺寸与
SS5Y5-45P□U-位数D-C4,N3 C6,N7 C8,N9 的尺寸相同。

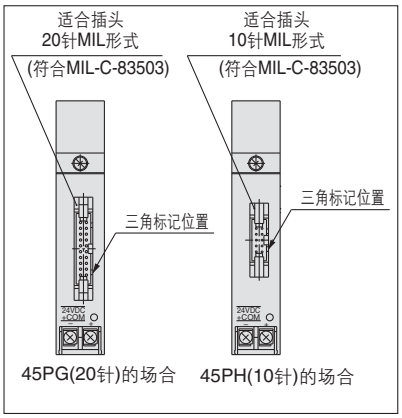

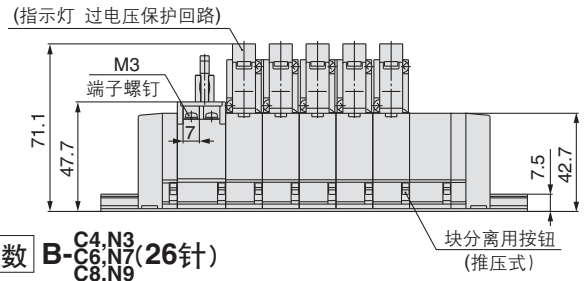

位数n	2位	3	4	5	6	7	8	9	10位
L1	135.5	148	160.5	185.5	198	210.5	235.5	248	260.5
L2	125	137.5	150	175	187.5	200	225	237.5	250
L3	105	121	137	153	169	185	201	217	233
L4	15	13.5	11.5	16	14.5	12.5	17	15.5	13.5

SS5Y5-45PU-位数 B-C4,N3 C6,N7 C8,N9(26针)

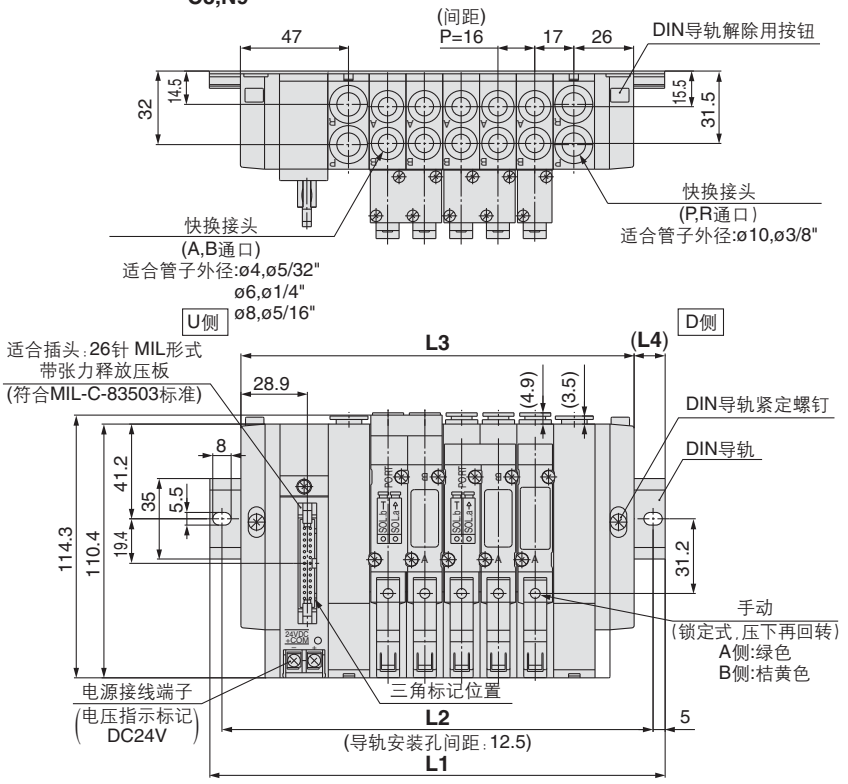

位数n	2位	3	4	5	6	7	8	9	10位
L1	148	173	185.5	198	210.5	235.5	248	260.5	285.5
L2	137.5	162.5	175	187.5	200	225	237.5	250	275
L3	123	139	155	171	187	203	219	235	251
L4	12.5	17	15	13.5	11.5	16	14.5	12.5	17

位数n	11位	12	13	14	15	16	17	18	19	20位
L1	298	310.5	323	348	360.5	373	398	410.5	423	435.5
L2	287.5	300	312.5	337.5	350	362.5	387.5	400	412.5	425
L3	267	283	299	315	331	347	363	379	395	411
L4	15.5	13.5	12	16.5	14.5	13	17.5	15.5	14	12

SY5000:扁平电缆形式／插入式

SS5Y5-45PD-位数 U-C4,N3 C6,N7 C8,N9(26针)

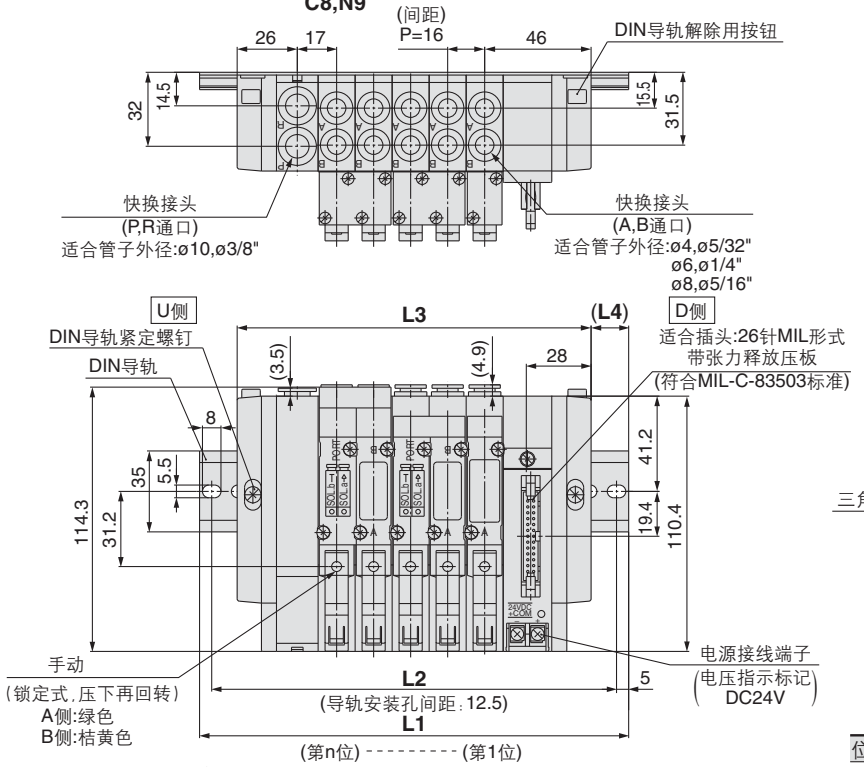

注) SS5Y5-45P□D-位数 D-C4,N3 C6,N7 C8,N9 的L1～L4尺寸与SS5Y5-45P□D-位数 U-C4,N3 C6,N7 C8,N9 的尺寸相同。

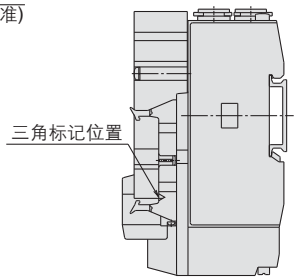

位数n	2位	3	4	5	6	7	8	9	10位
L1	135.5	148	160.5	185.5	198	210.5	235.5	248	260.5
L2	125	137.5	150	175	187.5	200	225	237.5	250
L3	105	121	137	153	169	185	201	217	233
L4	15	13.5	11.5	16	14.5	12.5	17	15.5	13.5

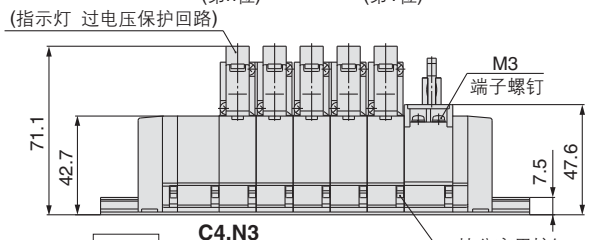

SS5Y5-45PD-位数 B-C4,N3 C6,N7 C8,N9(26针)

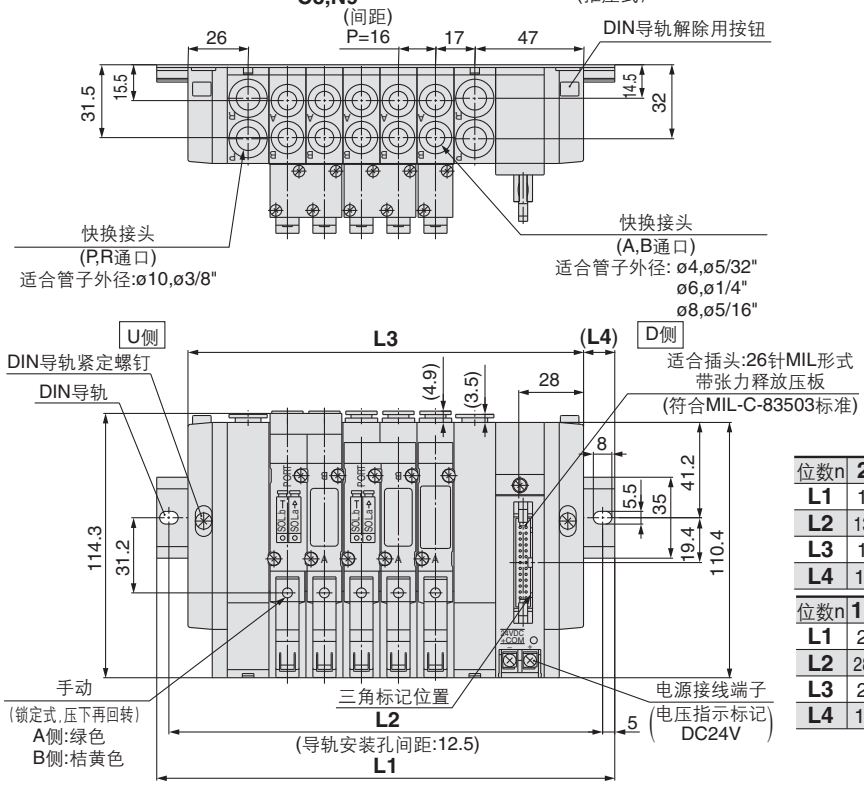

位数n	2位	3	4	5	6	7	8	9	10位
L1	148	173	185.5	198	210.5	235.5	248	260.5	285.5
L2	137.5	162.5	175	187.5	200	225	237.5	250	275
L3	123	139	155	171	187	203	219	235	251
L4	12.5	17	15	13.5	11.5	16	14.5	12.5	17

位数n	11位	12	13	14	15	16	17	18	19	20位
L1	298	310.5	323	348	360.5	373	398	410.5	423	435.5
L2	287.5	300	312.5	337.5	350	362.5	387.5	400	412.5	425
L3	267	283	299	315	331	347	363	379	395	411
L4	15.5	13.5	12	16.5	14.5	13	17.5	15.5	14	12

SY3000:端子台9极形式／插入式

SS5Y3-45TU-位数 D-C4,N3/C6,N7(9极)

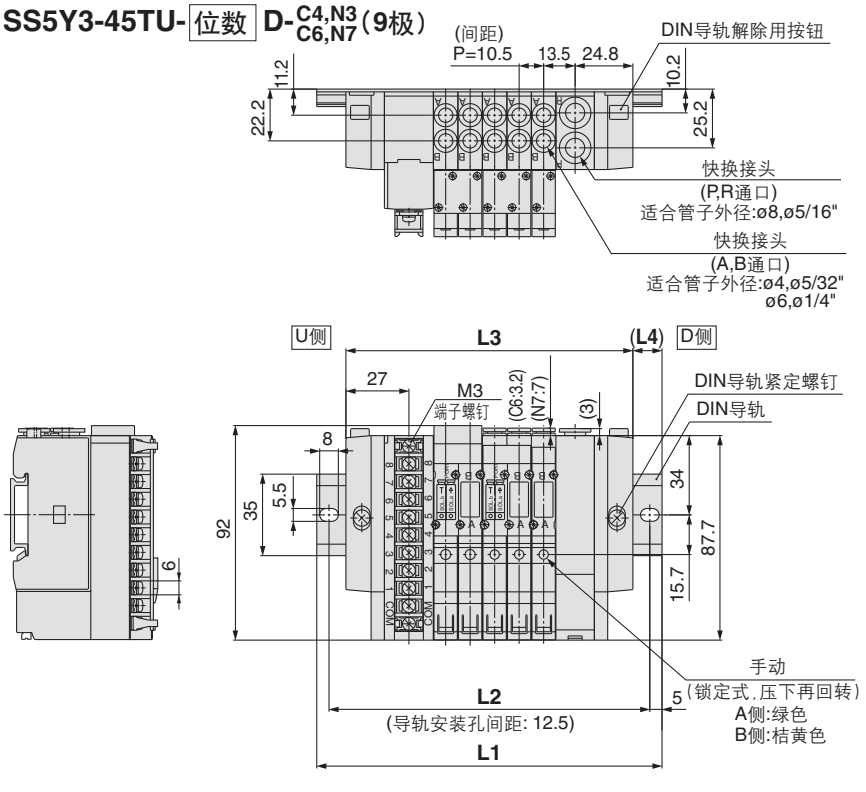

注) SS5Y3-45TU-位数 U-C4,N3/C6,N7, SS5Y3-45TD-位数 U-C4,N3/C6,N7, SS5Y3-45TD-位数 D-C4,N3/C6,N7 SS5Y3-45TU-位数 D-C4,N3/C6,N7 的L1～L4尺寸与尺寸相同。

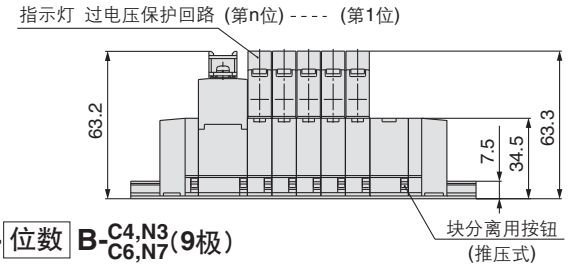

位数n	2位	3	4	5	6	7	8位
L1	123	135.5	148	148	160.5	173	185.5
L2	112.5	125	137.5	137.5	150	162.5	175
L3	91.5	102	112.5	123	133.5	144	154.5
L4	15.5	16.5	17.5	12.5	13.5	14.5	15.5

SS5Y3-45TU-位数 B-C4,N3/C6,N7(9极)

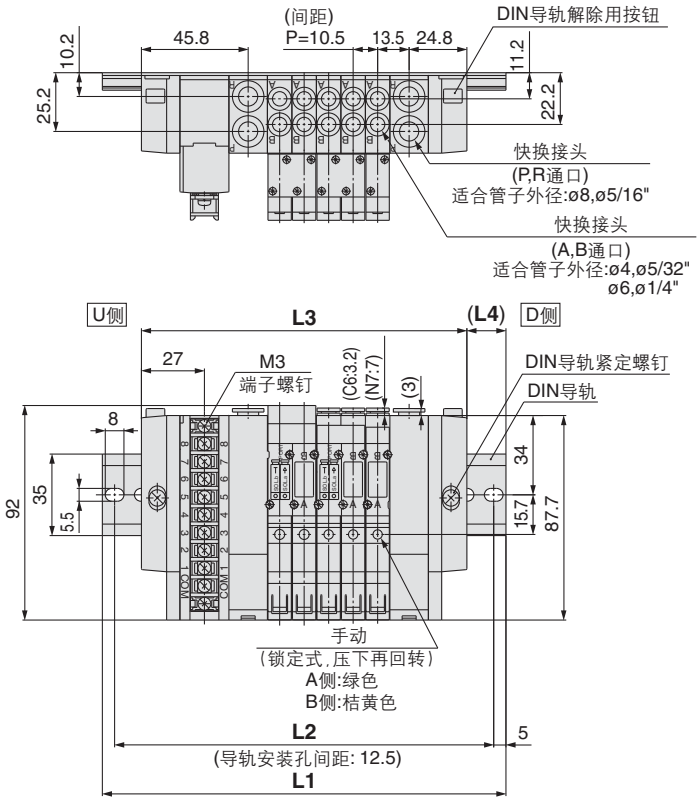

注) SS5Y3-45TD-位数 B-C4,N3/C6,N7的L1～L4尺寸与 SS5Y3-45TU-位数 B-C4,N3/C6,N7的尺寸相同。

位数n	2位	3	4	5	6	7	8位
L1	135.5	148	160.5	173	185.5	185.5	198
L2	125	137.5	150	162.5	175	175	187.5
L3	108	118.5	129	139.5	150	160.5	171
L4	13.5	14.5	15.5	16.5	17.5	12.5	13.5

SY5000:端子台9极形式/插入式

SS5Y5-45TU-位数 D-C4,N3 C6,N7 C8,N9(9极)

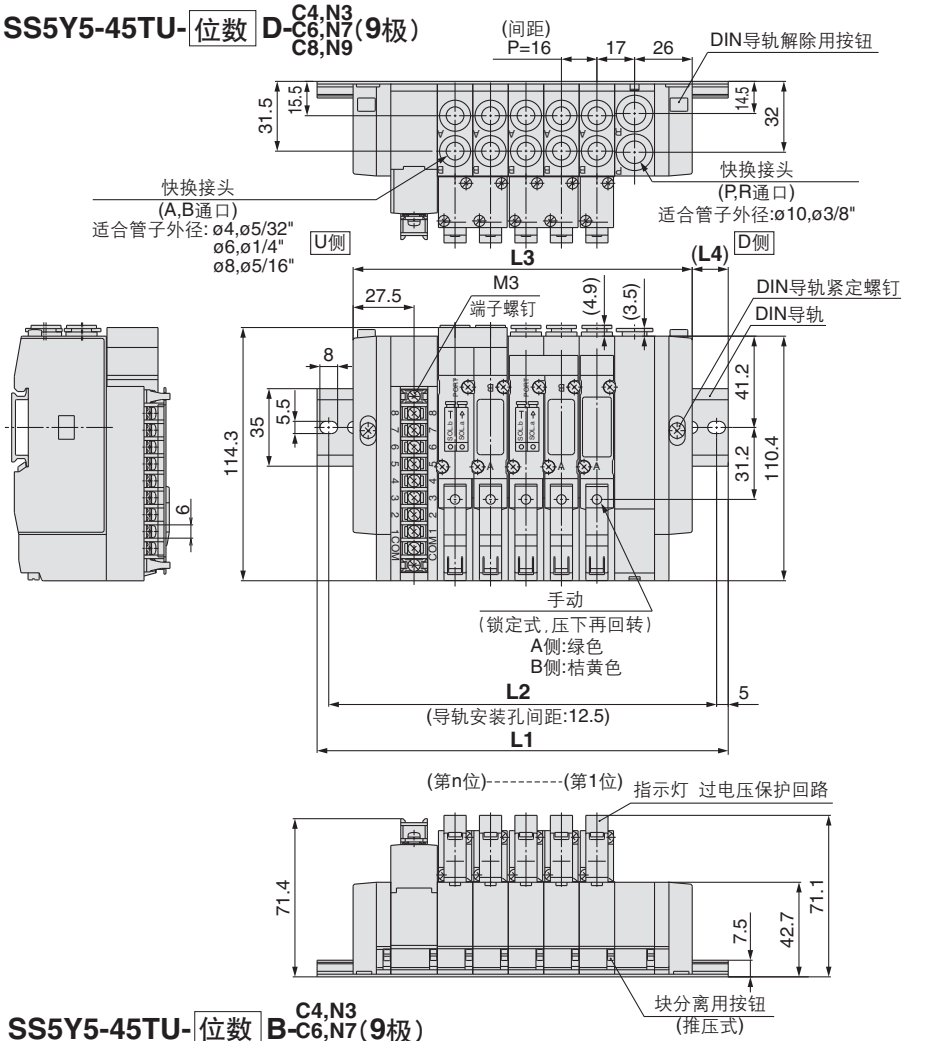

注) SS5Y5-45TU-位数U-C4,N3 C6,N7, C8,N9
SS5TD-位数U-C4,N3 C6,N7, C8,N9
SS5Y5-45TD-位数D-C4,N3 C6,N7 C8,N9 的L1～L4尺寸与
SS5Y5-45TU-位数D-C4,N3 C6,N7 C8,N9 的尺寸相同。

位数n	2位	3	4	5	6	7	8位
L1	135.5	148	160.5	185.5	198	210.5	235.5
L2	125	137.5	150	175	187.5	200	225
L3	105	121	137	153	169	185	201
L4	15	13.5	11.5	16	14.5	12.5	17

SS5Y5-45TU-位数 B-C4,N3 C6,N7 C8,N9(9极)

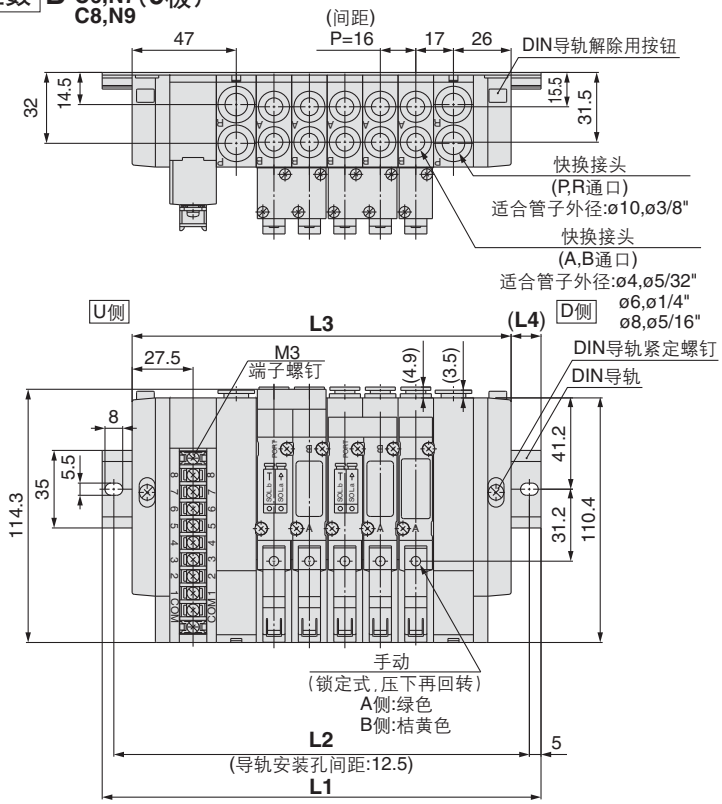

注) SS5Y5-45TD-位数B-C4,N3 C6,N7 C8,N9 的L1～L4尺寸与
SS5Y5-45TU-位数B-C4,N3 C6,N7 C8,N9 的尺寸相同。

位数n	2位	3	4	5	6	7	8位
L1	148	173	185.5	198	210.5	235.5	248
L2	137.5	162.5	175	187.5	200	225	237.5
L3	123	139	155	171	187	203	219
L4	12.5	17	15	13.5	11.5	16	14.5

SY3000:端子台18极形式／插入式

SS5Y3-45T1U-位数 D-C4,N3 C6,N7（18极）

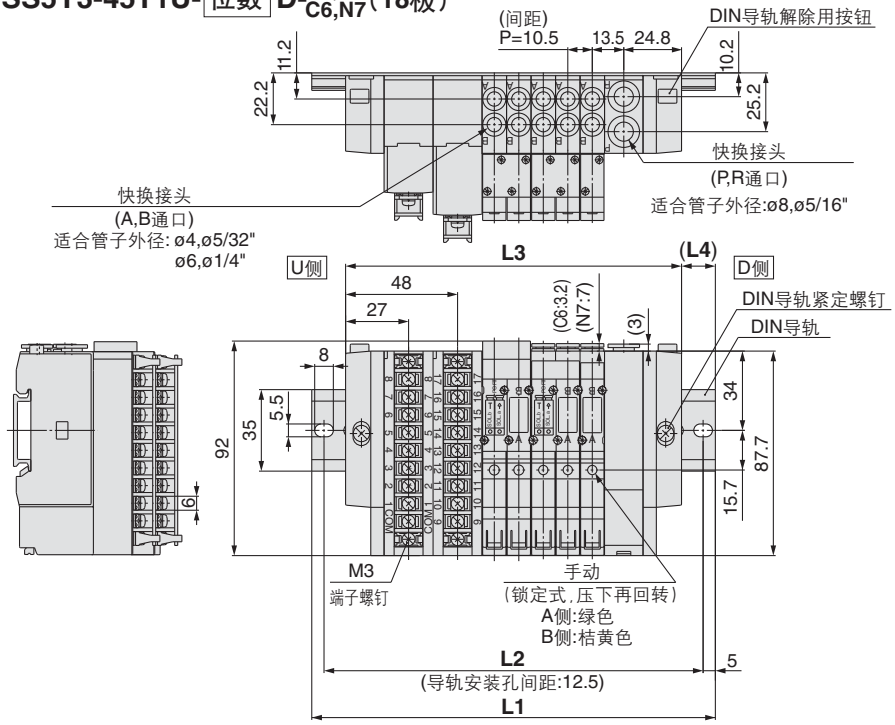

注) SS5Y3-45T1U-位数 U-C4,N3 C6,N7 的L1～L4尺寸与
SS5Y3-45T1U-位数 D-C4,N3 C6,N7 的尺寸相同。

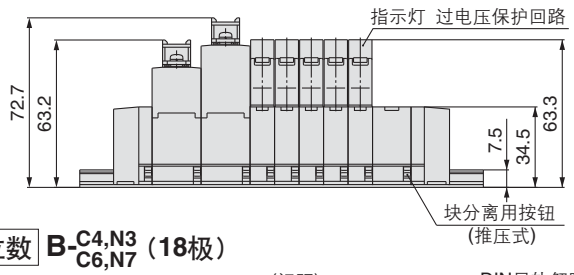

位数n	2位	3	4	5	6	7	8	9	10位
L1	148	148	160.5	173	185.5	198	210.5	210.5	223
L2	137.5	137.5	150	162.5	175	187.5	200	200	212.5
L3	112.5	123	133.5	144	154.5	165	175.5	186	196.5
L4	17.5	12.5	13.5	14.5	15.5	16.5	17.5	12	13

SS5Y3-45T1U-位数 B-C4,N3 C6,N7（18极）

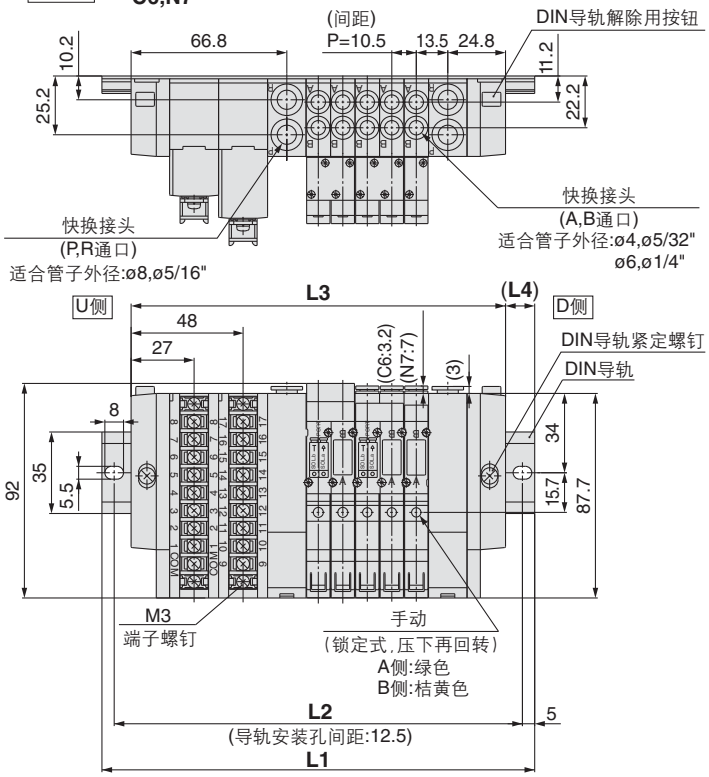

位数n	2位	3	4	5	6	7	8	9位
L1	160.5	173	185.5	185.5	198	210.5	223	235.5
L2	150	162.5	175	175	187.5	200	212.5	225
L3	129	139.5	150	160.5	171	181.5	192	202.5
L4	15.5	16.5	17.5	12.5	13.5	14.5	15.5	16.5

位数n	10位	11	12	13	14	15	16	17位
L1	248	248	260.5	273	285.5	298	310.5	310.5
L2	237.5	237.5	250	262.5	275	287.5	300	300
L3	213	223.5	234	244.5	255	265.5	276	286.5
L4	17.5	12	13	14	15	16	17	12

SY3000:端子台18极形式／插入式

SS5Y3-45T1D-位数 U-C4,N3/C6,N7(18极)

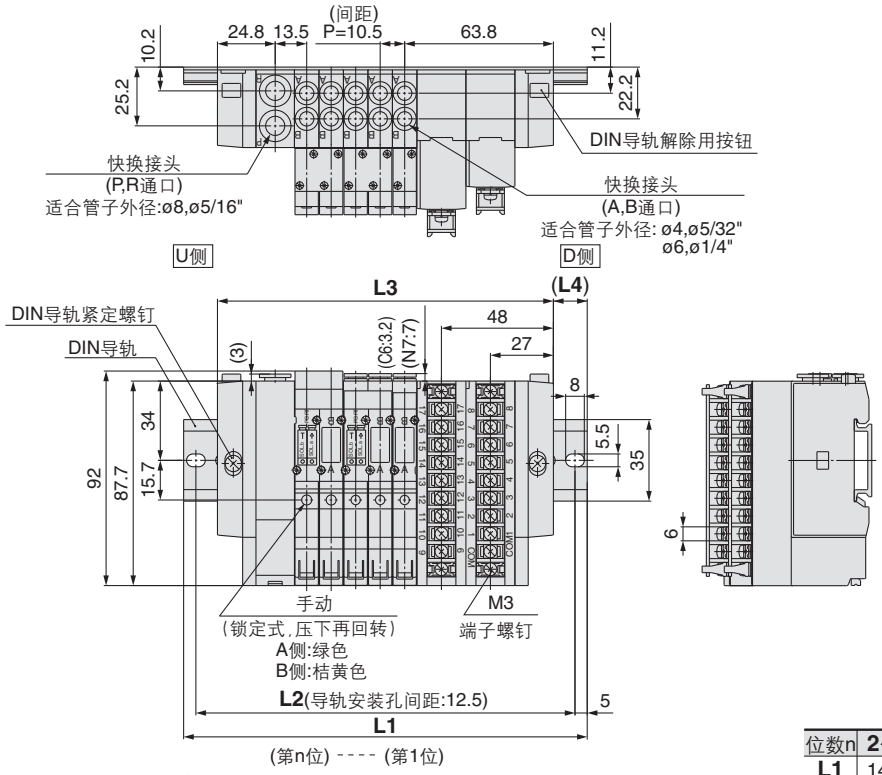

注) SS5Y3-45T1D-位数D-C4,N3/C6,N7的L1～L4尺寸与SS5Y3-45T1D-位数U-C4,N3/C6,N7的尺寸相同。

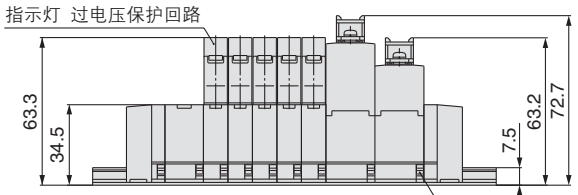

位数n	2位	3	4	5	6	7	8	9	10位
L1	148	148	160.5	173	185.5	198	210.5	210.5	223
L2	137.5	137.5	150	162.5	175	187.5	200	200	212.5
L3	112.5	123	133.5	144	154.5	165	175.5	186	196.5
L4	17.5	12.5	13.5	14.5	15.5	16.5	17.5	12	13

SS5Y3-45T1D-位数 B-C4,N3/C6,N7(18极)

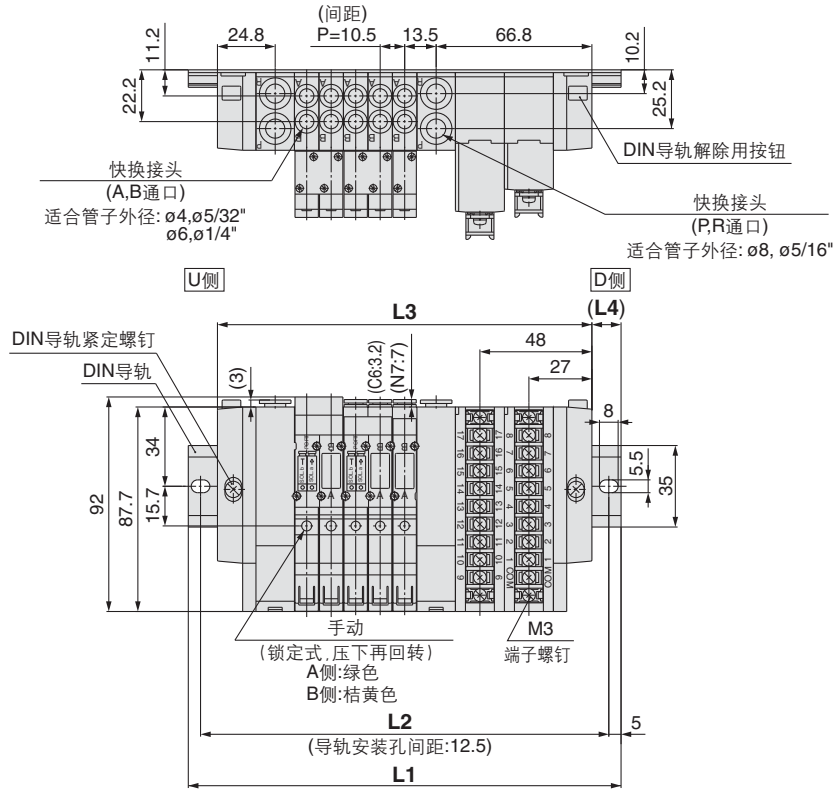

位数n	2位	3	4	5	6	7	8	9位
L1	160.5	173	185.5	185.5	198	210.5	223	235.5
L2	150	162.5	175	175	187.5	200	212.5	225
L3	129	139.5	150	160.5	171	181.5	192	202.5
L4	15.5	16.5	17.5	12.5	13.5	14.5	15.5	16.5

位数n	10位	11	12	13	14	15	16	17位
L1	248	248	260.5	273	285.5	298	310.5	310.5
L2	237.5	237.5	250	262.5	275	287.5	300	300
L3	213	223.5	234	244.5	255	265.5	276	286.5
L4	17.5	12	13	14	15	16	17	12

SY5000:端子台18极形式／插入式

SS5Y5-45T1U-位数 D-C4,N3 C6,N7 C8,N9（18极）

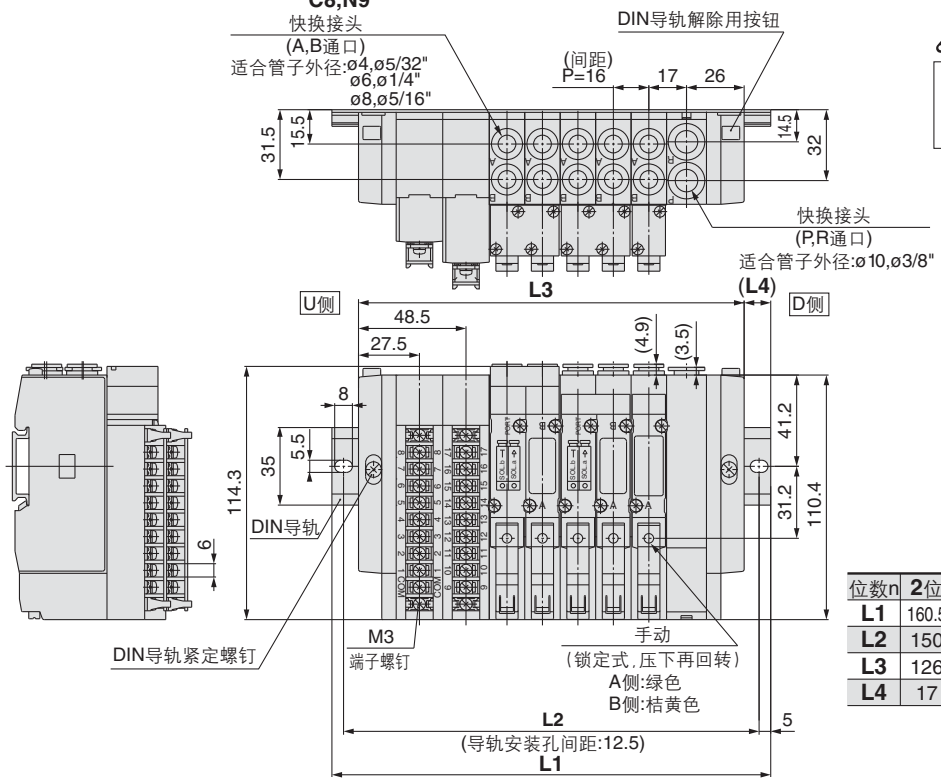

注) SS5Y5-45T1U-位数U-C4,N3 C6,N7 C8,N9 的L1～L4尺寸与
SS5Y5-45T1U-位数D-C4,N3 C6,N7 C8,N9 的尺寸相同。

位数n	2位	3	4	5	6	7	8	9	10位
L1	160.5	173	185.5	198	223	235.5	248	273	285.5
L2	150	162.5	175	187.5	212.5	225	237.5	262.5	275
L3	126	142	158	174	190	206	222	238	254
L4	17	15.5	13.5	12	16.5	14.5	13	17.5	15.5

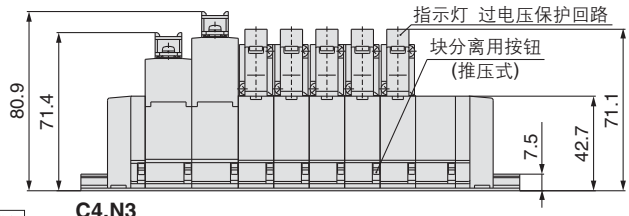

SS5Y5-45T1U-位数 B-C4,N3 C6,N7 C8,N9（18极）

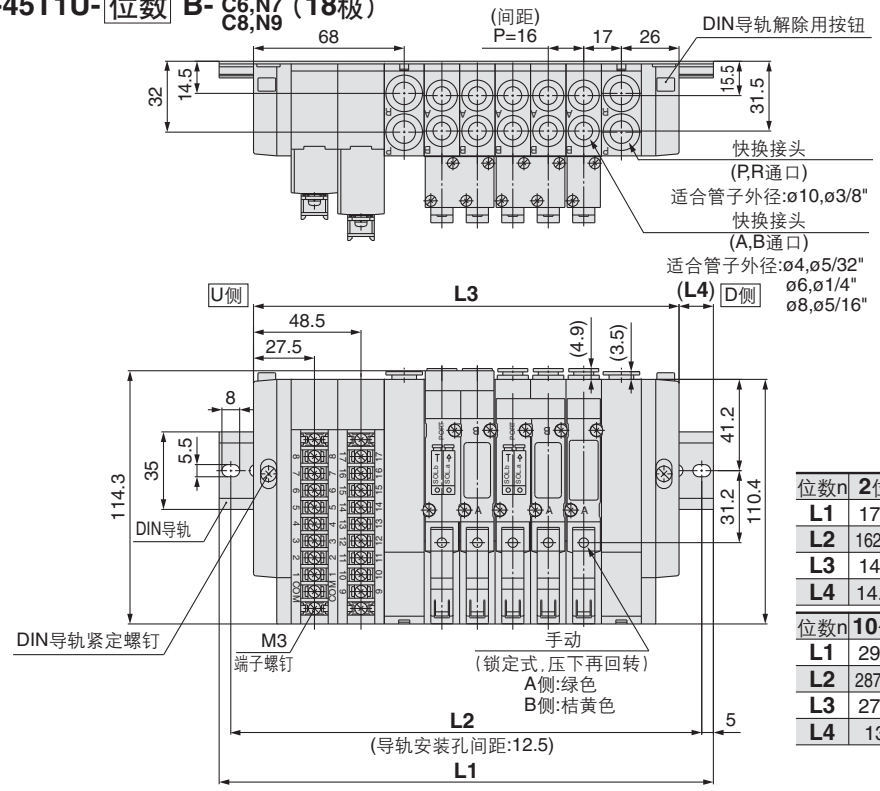

位数n	2位	3	4	5	6	7	8	9位
L1	173	185.5	210.5	223	235.5	248	273	285.5
L2	162.5	175	200	212.5	225	237.5	262.5	275
L3	144	160	176	192	208	224	240	256
L4	14.5	12.5	17	15.5	13.5	12	16.5	14.5

位数n	10位	11	12	13	14	15	16	17位
L1	298	323	335.5	348	360.5	385.5	398	410.5
L2	287.5	312.5	325	337.5	350	375	387.5	400
L3	272	288	304	320	336	352	368	384
L4	13	17.5	15.5	14	12	16.5	15	13

SY5000:端子台18极形式／插入式

SS5Y5-45T1D-位数 U-C4,N3 C6,N7 C8,N9(18极)

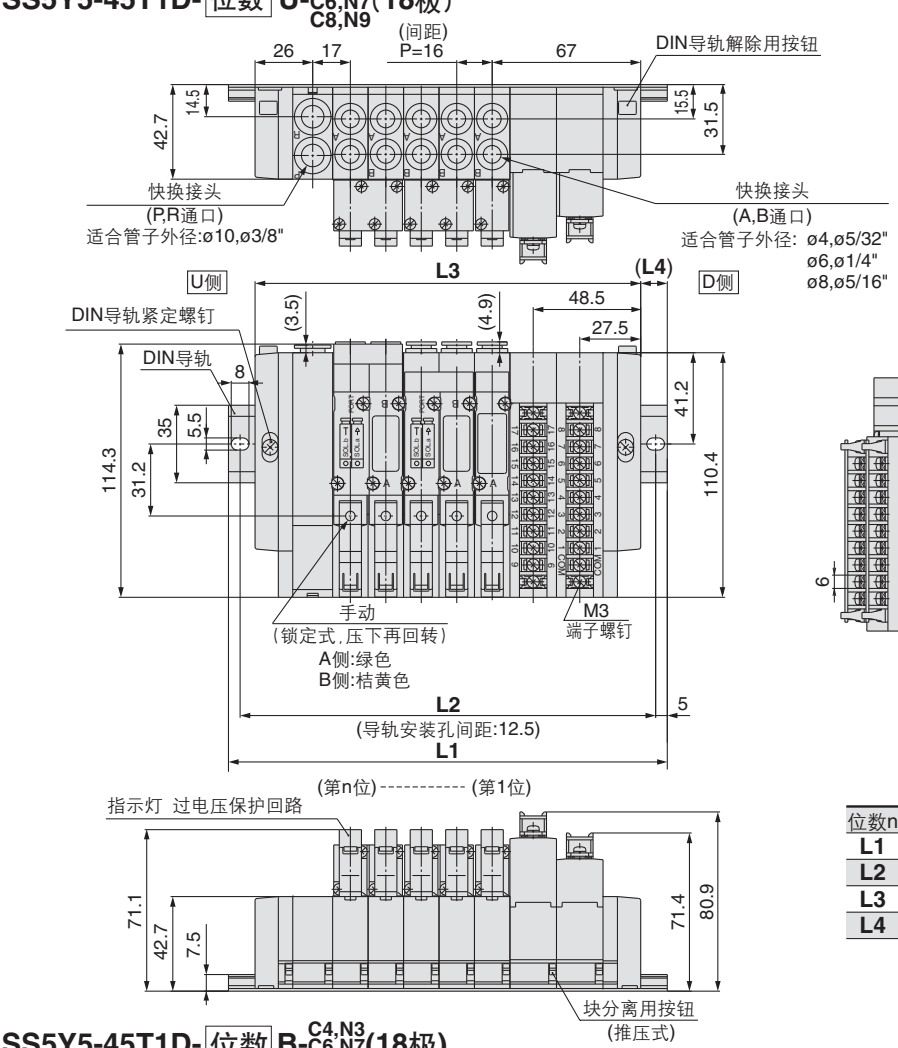

注) SS5Y5-45T1D-位数 D-C4,N3 C6,N7 C8,N9 的L1～L4尺寸与
SS5Y5-45T1D-位数 U-C4,N3 C6,N7 C8,N9 的尺寸相同。

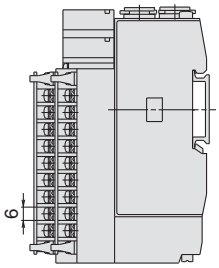

位数n	2位	3	4	5	6	7	8	9	10位
L1	160.5	173	185.5	198	223	235.5	248	273	285.5
L2	150	162.5	175	187.5	212.5	225	237.5	262.5	275
L3	126	142	158	174	190	206	222	238	254
L4	17	15.5	13.5	12	16.5	14.5	13	17.5	15.5

SS5Y5-45T1D-位数 B-C4,N3 C6,N7 C8,N9(18极)

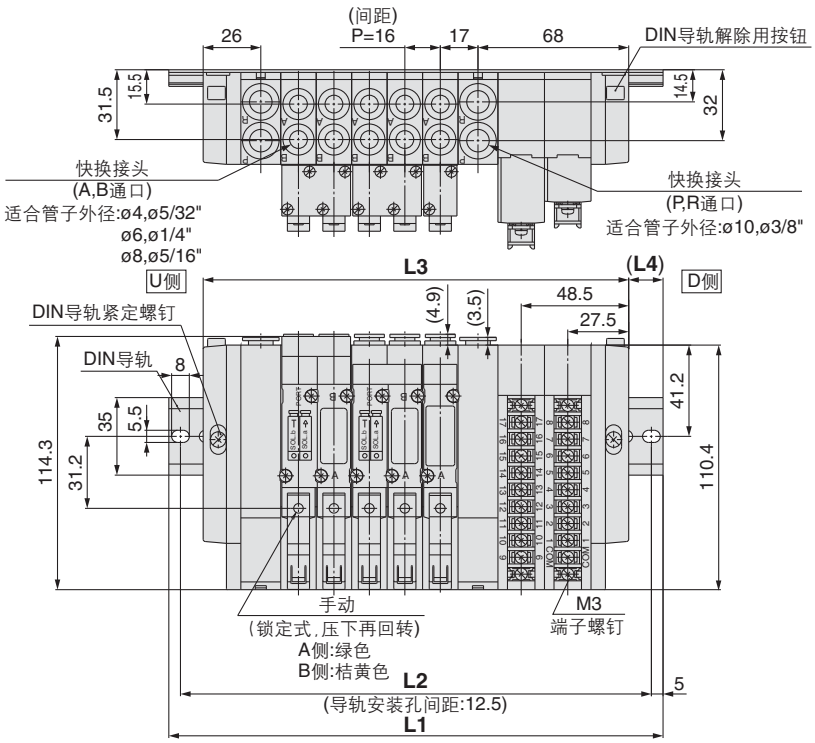

位数n	2位	3	4	5	6	7	8	9位
L1	173	185.5	210.5	223	235.5	248	273	285.5
L2	162.5	175	200	212.5	225	237.5	262.5	275
L3	144	160	176	192	208	224	240	256
L4	14.5	12.5	17	15.5	13.5	12	16.5	14.5

位数n	10位	11	12	13	14	15	16	17位
L1	298	323	335.5	348	360.5	385.5	398	410.5
L2	287.5	312.5	325	337.5	350	375	387.5	400
L3	272	288	304	320	336	352	368	384
L4	13	17.5	15.5	14	12	16.5	15	13

SY3000: PC接线系统(扁平电缆形式／插入式)

SS5Y3-45GU-位数 D-C4,N3 C6,N7

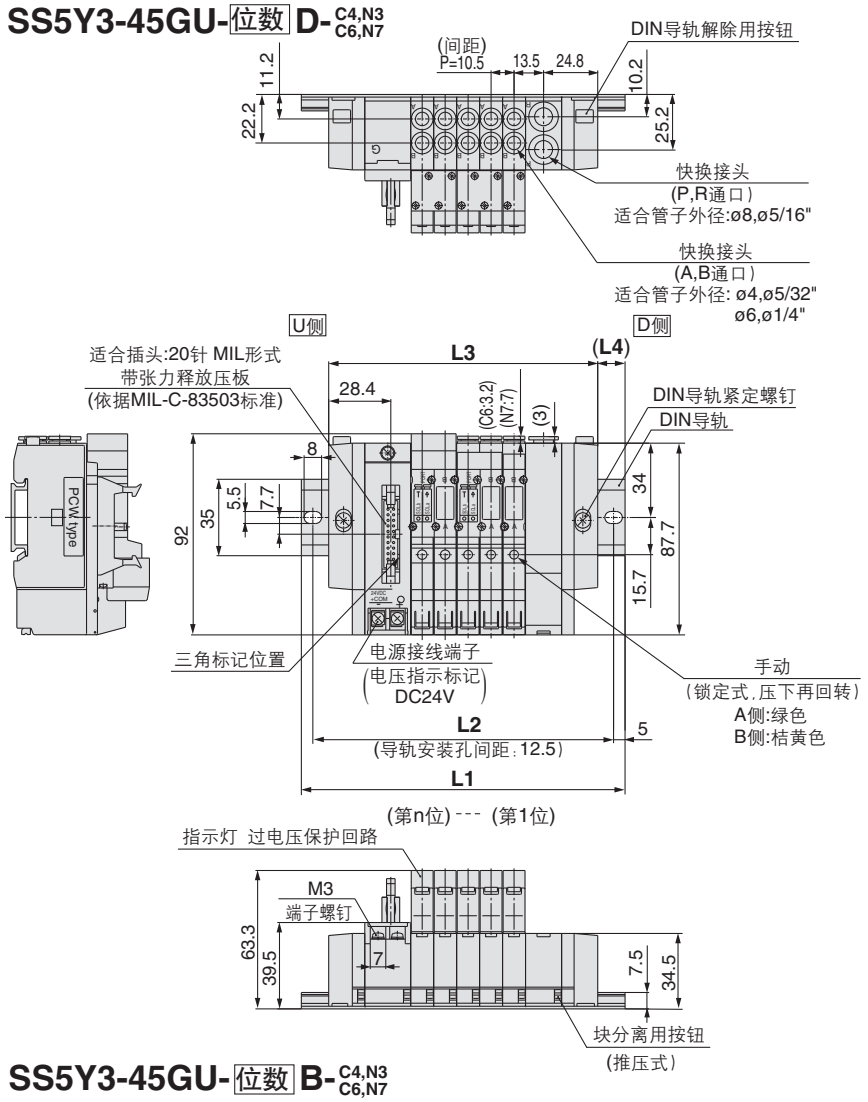

注)SS5Y3-45GU- 位数 U-C4,N3 C6,N7 的L1～L4尺寸与SS5Y3-45GU- 位数 D-C4,N3 C6,N7 的尺寸相同。

位数n	2位	3	4	5	6	7	8	9	10位
L1	123	135.5	148	148	160.5	173	185.5	198	210.5
L2	112.5	125	137.5	137.5	150	162.5	175	187.5	200
L3	91.5	102	112.5	123	133.5	144	154.5	165	175.5
L4	15.5	16.5	17.5	12.5	13.5	14.5	15.5	16.5	17.5

SS5Y3-45GU-位数 B-C4,N3 C6,N7

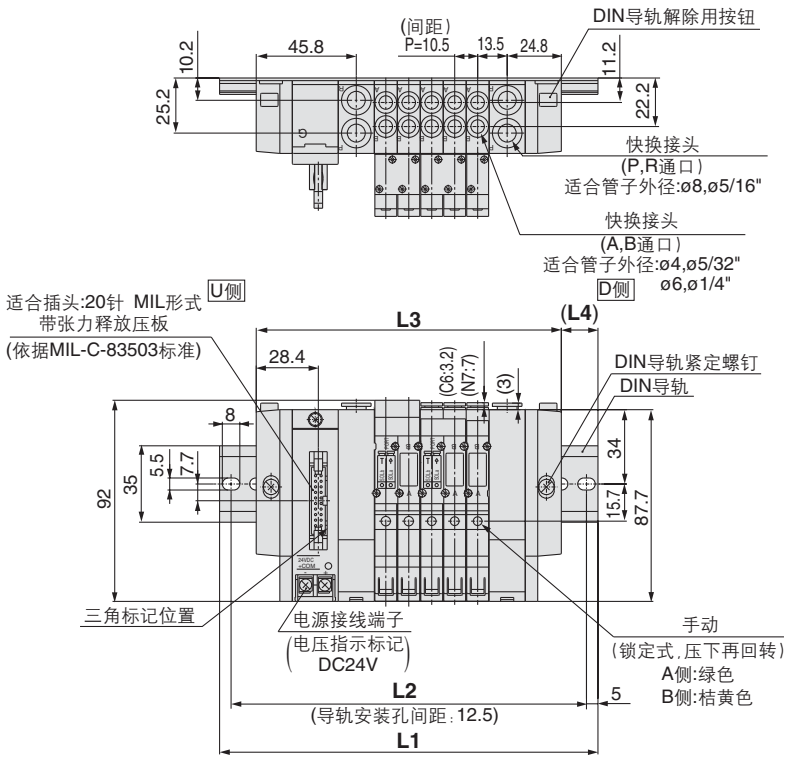

位数n	2位	3	4	5	6	7	8	9	10位
L1	135.5	148	160.5	173	185.5	185.5	198	210.5	223
L2	125	137.5	150	162.5	175	175	187.5	200	212.5
L3	108	118.5	129	139.5	150	160.5	171	181.5	192
L4	13.5	14.5	15.5	16.5	17.5	12.5	13.5	14.5	15.5

位数n	11位	12	13	14	15	16位
L1	235.5	248	248	260.5	273	285.5
L2	225	237.5	237.5	250	262.5	275
L3	202.5	213	223.5	234	244.5	255
L4	16.5	17.5	12	13	14	15

SY3000:PC接线系统(扁平电缆形式／插入式)

SS5Y3-45GD-位数 U-C4,N3/C6,N7

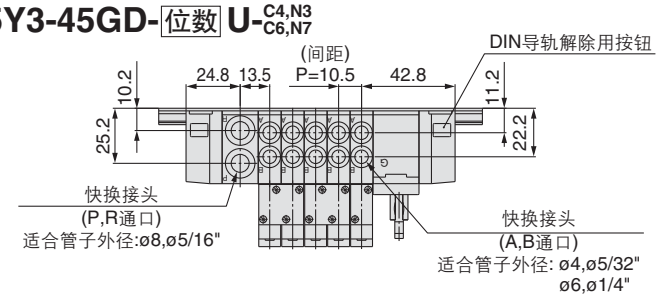

注)SS5Y3-45GD-位数D-C4,N3/C6,N7的L1～L4尺寸与SS5Y3-45GD-位数U-C4,N3/C6,N7的尺寸相同。

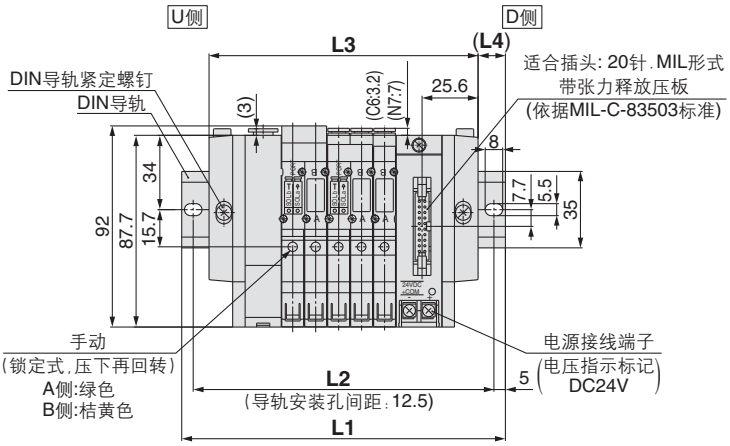

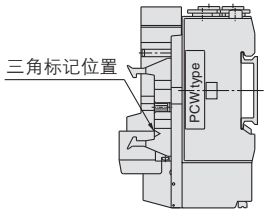

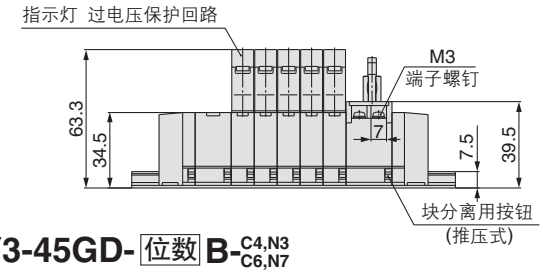

位数n	2位	3	4	5	6	7	8	9	10位
L1	123	135.5	148	148	160.5	173	185.5	198	210.5
L2	112.5	125	137.5	137.5	150	162.5	175	187.5	200
L3	91.5	102	112.5	123	133.5	144	154.5	165	175.5
L4	15.5	16.5	17.5	12.5	13.5	14.5	15.5	16.5	17.5

SS5Y3-45GD-位数 B-C4,N3/C6,N7

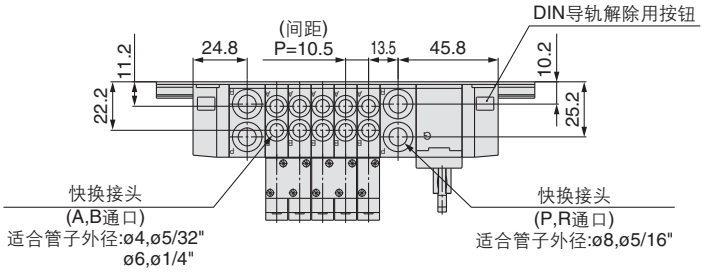

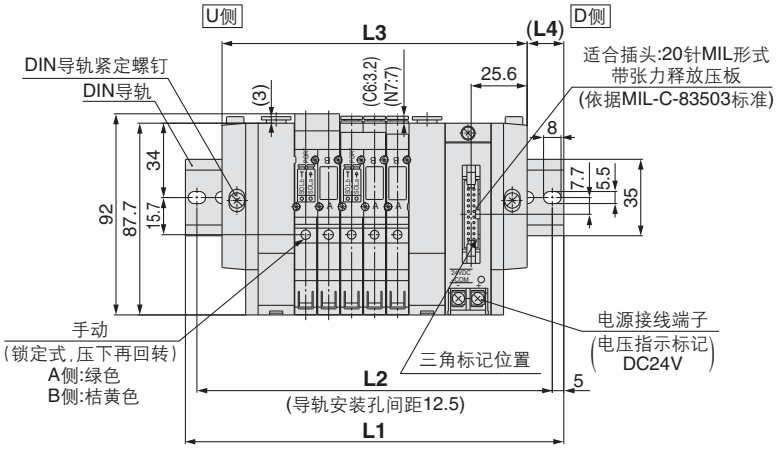

位数n	2位	3	4	5	6	7	8	9	10位
L1	135.5	148	160.5	173	185.5	185.5	198	210.5	223
L2	125	137.5	150	162.5	175	175	187.5	200	212.5
L3	108	118.5	129	139.5	150	160.5	171	181.5	192
L4	13.5	14.5	15.5	16.5	17.5	12.5	13.5	14.5	15.5

位数n	11位	12	13	14	15	16位
L1	235.5	248	248	260.5	273	285.5
L2	225	237.5	237.5	250	262.5	275
L3	202.5	213	223.5	234	244.5	255
L4	16.5	17.5	12	13	14	15

SY5000:PC接线系统(扁平电缆形式／插入式)

SS5Y5-45GU-位数D-C4,N3 C6,N7 C8,N9

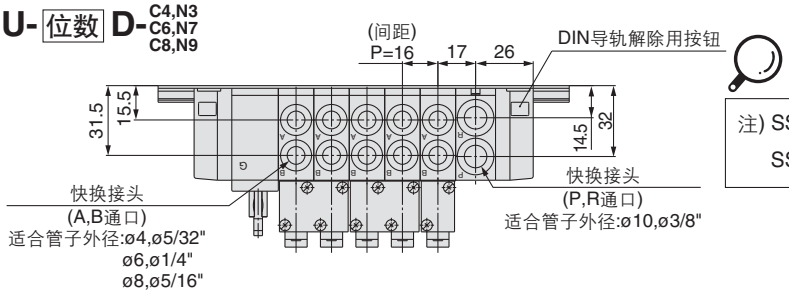

注) SS5Y5-45GU-位数U-C4,N3 C6,N7 C8,N9 的L1～L4尺寸与SS5Y5-45GU-位数D-C4,N3 C6,N7 C8,N9 的尺寸相同。

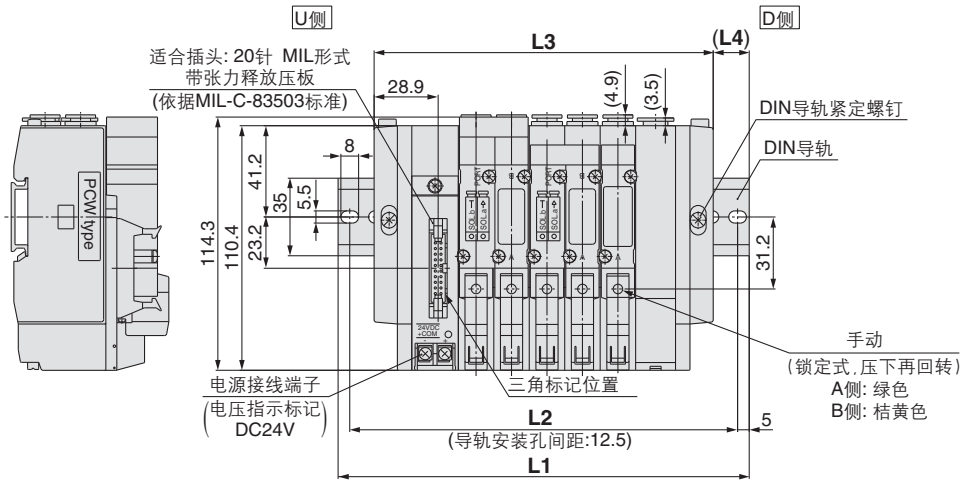

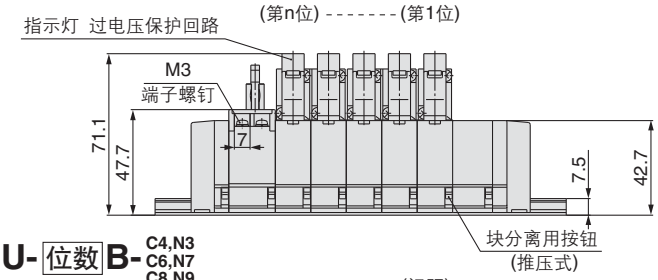

位数n	2位	3	4	5	6	7	8	9	10位
L1	135.5	148	160.5	185.5	198	210.5	235.5	248	260.5
L2	125	137.5	150	175	187.5	200	225	237.5	250
L3	105	121	137	153	169	185	201	217	233
L4	15	13.5	11.5	16	14.5	12.5	17	15.5	13.5

SS5Y5-45GU-位数B-C4,N3 C6,N7 C8,N9

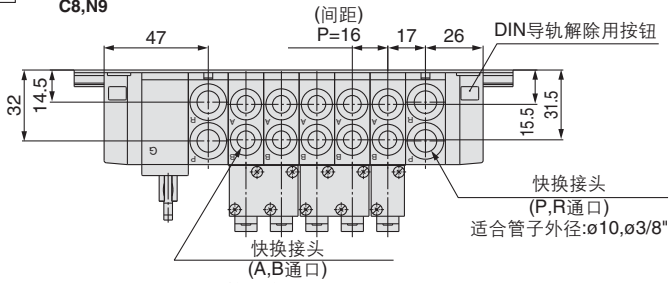

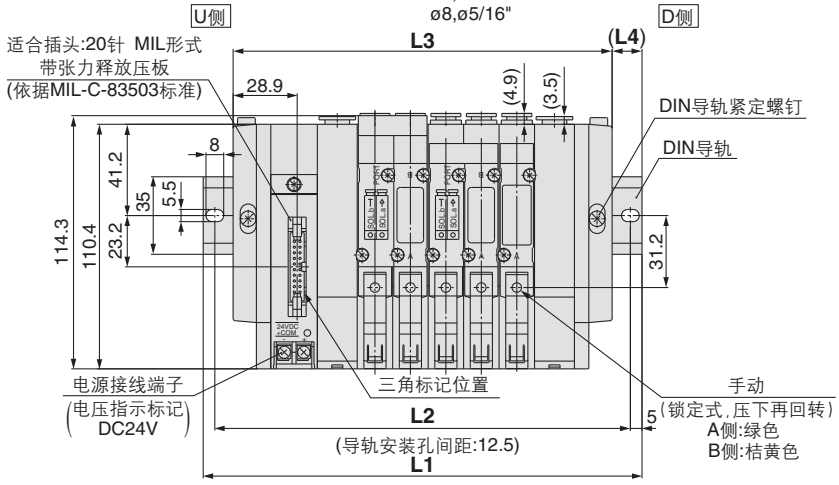

位数n	2位	3	4	5	6	7	8	9	10位
L1	148	173	185.5	198	210.5	235.5	248	260.5	285.5
L2	137.5	162.5	175	187.5	200	225	237.5	250	275
L3	123	139	155	171	187	203	219	235	251
L4	12.5	17	15	13.5	11.5	16	14.5	12.5	17

位数n	11位	12	13	14	15	16位
L1	298	310.5	323	348	360.5	373
L2	287.5	300	312.5	337.5	350	362.5
L3	267	283	299	315	331	347
L4	15.5	13.5	12	16.5	14.5	13

SY5000:PC接线系统(扁平电缆形式／插入式)

SS5Y5-45GD-位数 U-C4,N3 C6,N7 C8,N9

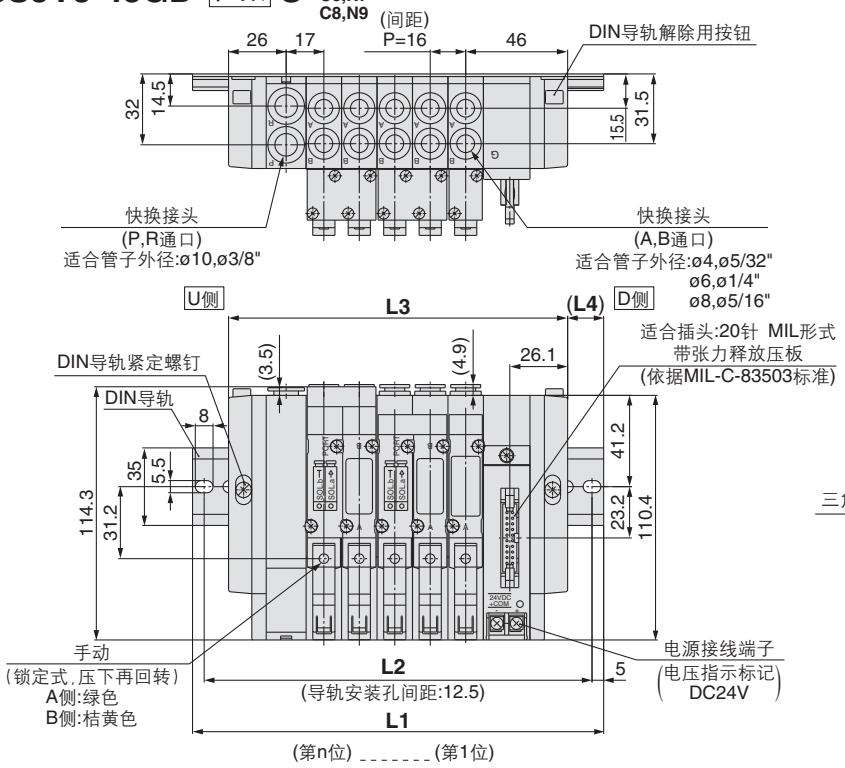

注) SS5Y5-45GD-位数D-C4,N3 C6,N7 C8,N9 的L1～L4尺寸与
SS5Y5-45GD-位数U-C4,N3 C6,N7 C8,N9 的尺寸相同。

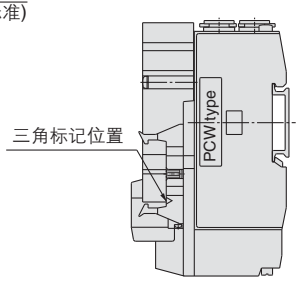

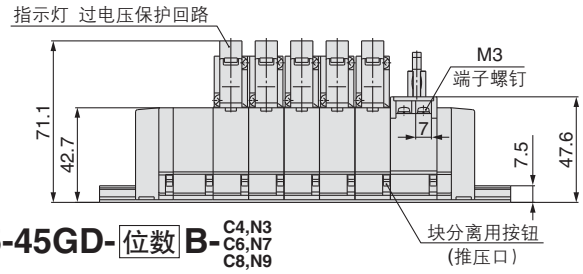

位数n	2位	3	4	5	6	7	8	9	10位
L1	135.5	148	160.5	185.5	198	210.5	235.5	248	260.5
L2	125	137.5	150	175	187.5	200	225	237.5	250
L3	105	121	137	153	169	185	201	217	233
L4	15	13.5	11.5	16	14.5	12.5	17	15.5	13.5

SS5Y5-45GD-位数 B-C4,N3 C6,N7 C8,N9

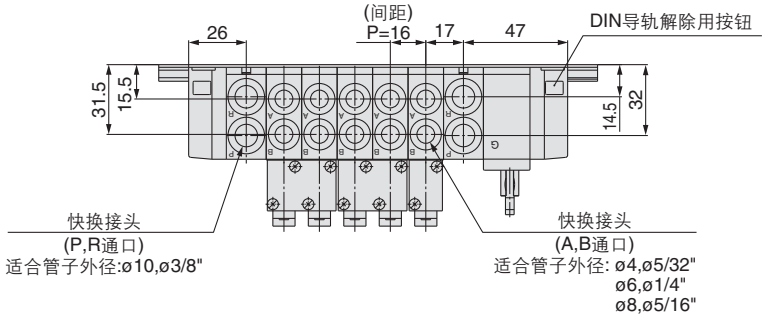

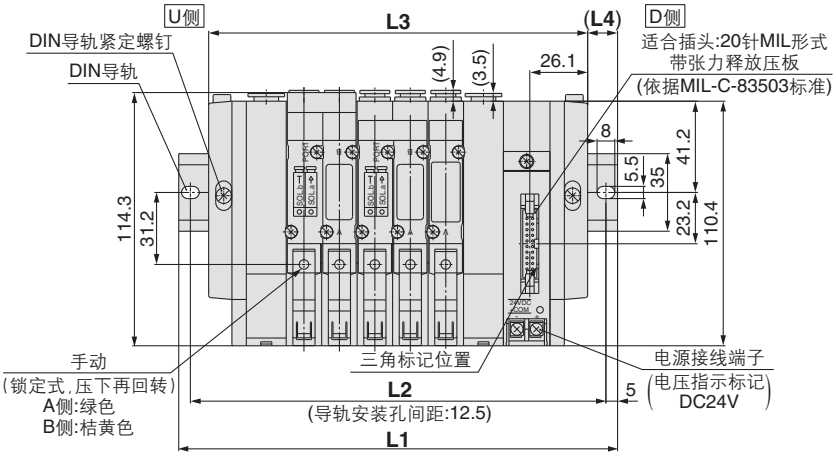

位数n	2位	3	4	5	6	7	8	9	10位
L1	148	173	185.5	198	210.5	235.5	248	260.5	285.5
L2	137.5	162.5	175	187.5	200	225	237.5	250	275
L3	123	139	155	171	187	203	219	235	251
L4	12.5	17	15	13.5	11.5	16	14.5	12.5	17

位数n	11位	12	13	14	15	16位
L1	298	310.5	323	348	360.5	373
L2	287.5	300	312.5	337.5	350	362.5
L3	267	283	299	315	331	347
L4	15.5	13.5	12	16.5	14.5	13

DIN导轨集装式分解图

45F型(D型辅助插座)集装式的场合

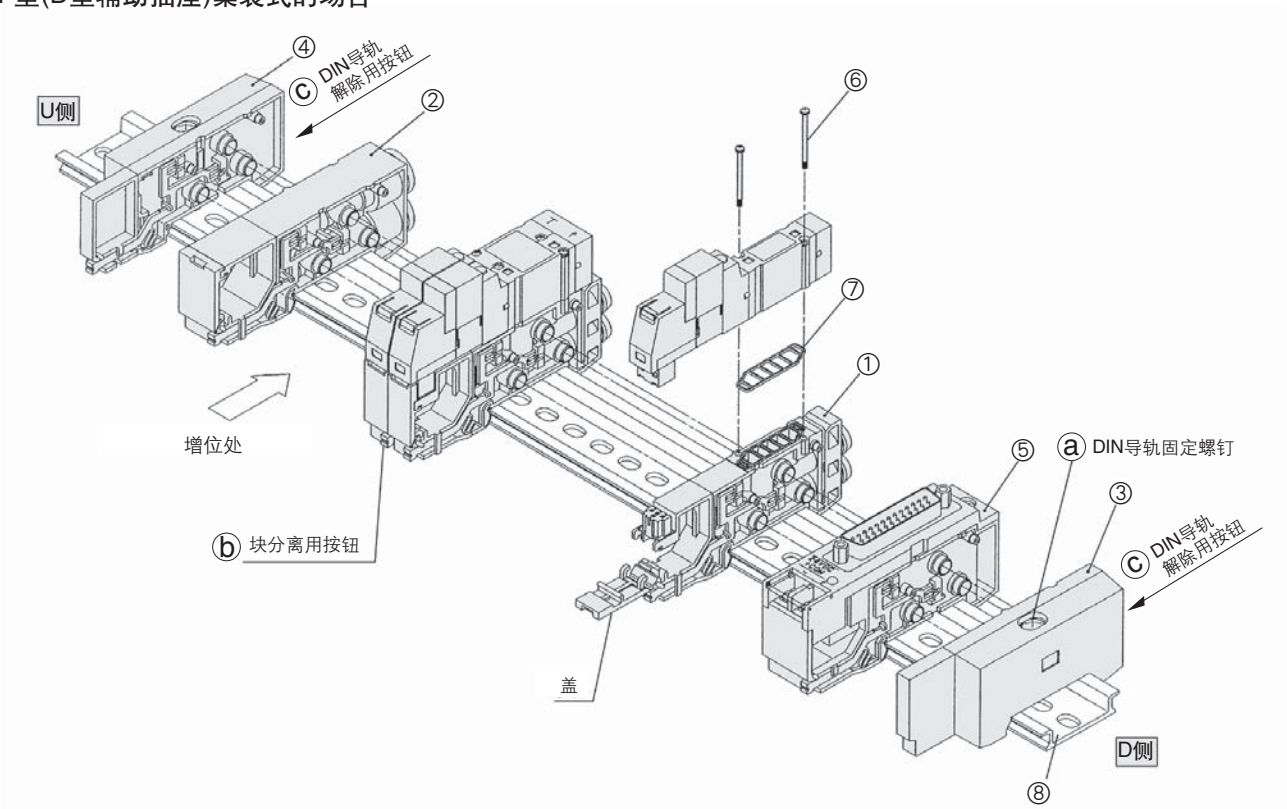

序号	名称	型号 SY3000	型号 SY5000	备注	
1	集装块组件	集装块组件型号随插座规格所附的导线组件是不同的，从下面的集装块组件型号表中选择。(垫片⑦附属)			
2	给排气块组件	(米制尺寸) SX3000-51-2A (英制尺寸) SX3000-51-16A	(米制尺寸) SX5000-51-2A (英制尺寸) SX5000-51-16A	(米制尺寸) SY3000: P、R通口带ø8快换接头 SY5000: P、R通口带ø10快换接头	(英制尺寸) ø5/16"快换接头 ø3/8"快换接头
3	端块组件	SX3000-52-2A(-Q)	SX5000-52-2A(-Q)	D侧用	
4	端块组件	SX3000-53-2A(-Q)	SX5000-53-2A(-Q)	U侧用	
5-1	插座块组件 (D型辅助插座用)	SX3000-64-$^{1A}_{1NA}$	SX5000-64-$^{1A}_{1NA}$	-1A: +COM用 -1NA: -COM用	注) DC24V规格
5-2	插座块组件 (扁平电缆26针用)	SX3000-64-$^{2A}_{2NA}$-26	SX5000-64-$^{2A}_{2NA}$-26	-2A: +COM用 -2NA: -COM用	
5-3	插座块组件 (扁平电缆20针用)	SX3000-64-$^{2A}_{2NA}$-20	SX5000-64-$^{2A}_{2NA}$-20		
5-4	插座块组件 (扁平电缆10针用)	SX3000-64-$^{2A}_{2NA}$-10	SX5000-64-$^{2A}_{2NA}$-10		
5-5	插座块组件 (端子台2~8位(T、T1)用)	SX3000-64-3A	SX5000-64-3A	+COM: -COM共用	
5-6	插座块组件 (端子台9~17位(T1)用)	SX3000-64-8A	SX5000-64-8A		
6	十字槽盘头小螺钉	SY3000-23-4	M3×26 (无光泽镀镍)		
7	垫片	SX3000-57-4	SX5000-57-6		
8	DIN导轨	VZ1000-11-1-□		参见P.276。	

注) 序号⑤-1~4是DC24V规格。DC12V规格，在型号末尾加"-12V"。(例) SX3000-64-1A-12V
注) 双电控 3位(双联阀体式)用集装块组件需2个。

集装形式	集装块组件型号	备注
45(N)F用 (D型辅助插座)	SX$^{3}_{5}$000-50-3A-□□(-Q)	□□: AB通口SY3000 (米制尺寸) C4: ø4快换接头 C6: ø6快换接头 (英制尺寸) N3: ø5/32"快换接头 N7: ø1/4"快换接头 AB通口SY5000 (米制尺寸) C4: ø4快换接头 C6: ø6快换接头 C8: ø8快换接头 (英制尺寸) N3: ø5/32" 快换接头 N7: ø1/4" 快换接头 N9: ø5/16" 快换接头
45(N)$^{P}_{PG}$ $^{}_{PH}$用 (扁平电缆)	SX$^{3}_{5}$000-50-5A-□□(-Q)	
45G用 PC接线		
45$^{T}_{T1}$用 (端子台)	SX$^{3}_{5}$000-50-7A-□□(-Q)	

集装底板的增位方法

1. 把固定集装块的DIN导轨固定螺钉ⓐ完全旋松(把集装底板从DIN导轨上取下的场合,推压两端的DIN轨道解除用按钮ⓒ便可)。
2. 因增位在U侧进行,压U侧的集装块组件的分离用按钮ⓑ直到锁住,然后把连接在一起的块组件分离开。
3. 用步骤2相同的方法,分离插座块组件。如图1所示,卸下插座安装螺钉。
4. 旋松U侧阀的安装螺钉,卸下阀,取出插座体。(参见图2)。
5. 把追加的集装块组件的COM线(红色)插入按步骤4取出的插座体的针的插入部(N标记),再把插座体装在集装块上,安装卸下的阀。
6. 把追加的集装块组件按图3要领安装在U侧DIN导轨上。参照回路图把导线(黑色)如图4所示插入。
7. 推压块组件直到听见"喀嚓"声,便连接在一起。把导线放入集装块内,把盖关上时,注意没有夹住导线。
8. 用手推压使块间不存在间隙,紧固螺钉ⓐ,便固定在DIN导轨上。
⚠注意(拧紧扭矩1.4N m)

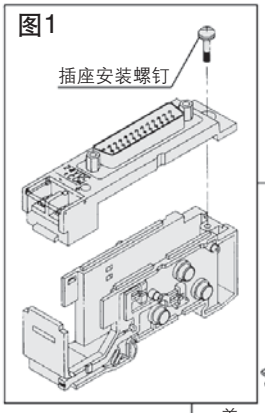

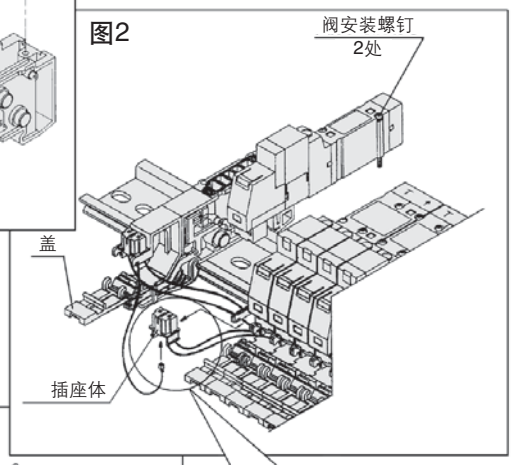

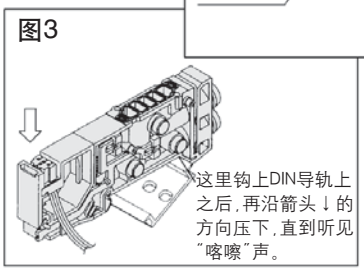

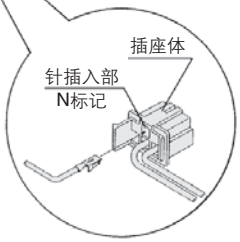

图4

D型辅助插座(45F)的场合

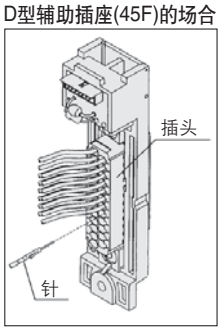

注) 针插入后,轻轻拉一下导线,确认已锁住。

扁平电缆(45P□)的场合

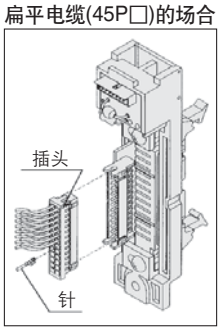

注) 从插座上把插头取下后进行作业,针插入后,轻轻拉一下导线,确认已锁住。

端子台(45T/T1)的场合

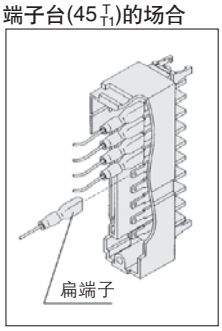

注) 插入扁端子时,一直插到底。

⚠注意
1. 本集装式根据插座的形式,能够使用的电磁线圈数是有限制的。超过能使用的电磁线圈数是不能增位的。
2. 增位的集装块组件的安装位置一定在U侧,因为各插头的配线是从D侧第1位顺序配线。
3. 分解后重新组装时,若块间的连接或端块的螺钉ⓐ紧固不充分的话,会造成漏气。应确认集装块间无间隙,集装块被牢固地固定在DIN轨道上之后,才能供给压缩空气,以确保不漏气。

管接头组件的更换方法

45型集装式,更换集装块的管接头组件是指A、B口的配管口径可以变更。更换时,把阀取下后,用扁平旋具等将夹子取下。安装时,将管接头组件插入后,再把夹子插入至不会从集装块上弹出的位置为止。

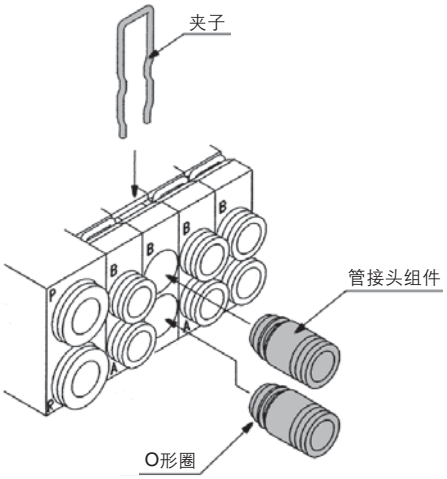

管接头组件型号表

米制尺寸

SY3000	ø4快换接头	VVQ1000-50A-C4
	ø6快换接头	VVQ1000-50A-C6
SY5000	ø4快换接头	VVQ1000-51A-C4
	ø6快换接头	VVQ1000-51A-C6
	ø8快换接头	VVQ1000-51A-C8

英制尺寸

SY3000	ø5/32"快换接头	VVQ1000-50A-N3
	ø1/4" 快换接头	VVQ1000-50A-N7
SY5000	ø5/32"快换接头	VVQ1000-51A-N3
	ø1/4" 快换接头	VVQ1000-51A-N7
	ø5/16"快换接头	VVQ1000-51A-N9

注1) P、R通口不能变更。
注2) O形圈上不得损伤,不要有尘埃,以防漏气。

SY3000 5000系列
订制规格
外部先导式 内置消声器

45型

在低压、真空压力下能使用的外部先导式规格的集装式上，追加组合型 DIN导轨集装式。
另外，由于消声器内置，外观漂亮。

Order Made

各自配线／插头盒式

集装式型号表示方法

45型

SS5Y3/5-45(-A)-05 U R-C6-□-□

系列

3	SY3000
5	SY5000

阀位数

记号	位数
02	2位
20	20位

※含盖板组件位数在内。

给排气块组件的安装位置

记号	安装位置	适合位数
U	U侧	2～10位
D	D侧	
B	两侧	2～20位
M	特殊规格	

※特殊规格的场合，在集装式说明书上说明

可选项

需要比指定位数更长的DIN导轨的场合，应给出它的位数（最多为20位）

给排气块组件规格

记号	规格
R	外部先导式
S	内部先导式 内置消声器
RS	外部先导式 内置消声器

A、B通口接管口径

快换接头配管（米制尺寸）

记号	接管口径	适合系列
C4	ø4快换接头	SY3000
C6	ø6快换接头	
M	混合	
C4	ø4快换接头	SY5000
C6	ø6快换接头	
C8	ø8快换接头	
M	混合	

快换接头配管（英制尺寸）

记号	接管口径	适合系列
N3	ø5/32"快换接头	SY3000
N7	ø1/4"快换接头	
M	混合	
N3	ø5/32"快换接头	SY5000
N7	ø1/4"快换接头	
N9	ø5/16"快换接头	
M	混合	

※混合规格的场合，在集装说明书上说明。

CE对应

无记号	–
Q	CE对应品

集装组件的表示方法（布置例）

表示例

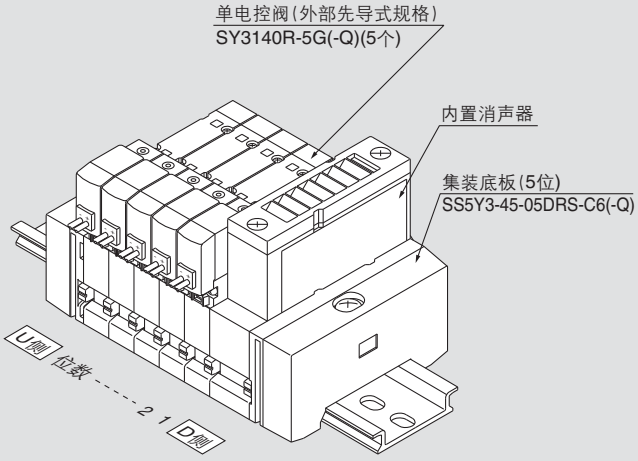

SS5Y3-45-05DRS-C6 …… 1个（外部先导式规格 内置消声器式型号）
＊SY3140R-5G …… 5个（单电控阀型号）
→ ＊号是组入记号。＊号应放在集装的电磁阀等的型号前面。

不论给排气块组件安装在哪侧，阀的排列都是从D侧起作为第1位，按顺序组装。排列复杂的场合，应在集装说明书上说明。
给排气块组件两侧都安装，则外部先导式、内置消声器也两侧安装。
给排气块特殊使用的场合，如P.254所示的给排气块组件（SX3/5000-51-1A）也能安装。
订货时，在集装说明书的□栏的空格内记入组件型号，并说明安装位置。

阀型号表示方法

SY 5 2 40 □ □ – 5 L □ □ – □ – □

系列

3	SY3000
5	SY5000

机能

1	2位单电控
2	2位双电控
3	3位中封式
4	3位中泄式
5	3位中压式

先导方式

无记号	内部先导式
R	外部先导式

线圈规格

无记号	标准
T	带节电回路<仅DC24V,12V>

※ D、Y、DO、YO、W□式上不带节电回路。

额定电压

DC规格

5	DC24V
6	DC12V
V	DC6V
S	DC5V
R	DC3V

AC规格(50/60Hz)

1	AC100V
2	AC200V
3	AC110V[AC115V]
4	AC220V[AC230V]

※ D、Y、DO、YO型的DC规格仅有DC24V、12V。
※ W□式仅DC。
※ D、Y、DO、YO型仅SY5000有。

指示灯 过电压保护回路

导线引出方式G,H,L,M,W式的场合

无记号	无指示灯及过电压保护回路
S	带过电压保护回路
Z	带指示灯及过电压保护回路
R	带过电压保护回路(无极性式)
U	带指示灯及过电压保护回路(无极性式)

※ AC的场合，用整流器防止过电压的发生，故无S式。
※ R、U仅DC有。
※ 带节电回路的场合仅"Z"式。

导线引出方式D,Y式的场合(仅SY5000)

无记号	无指示灯及过电压保护回路
S	带过电压保护回路(无极性式)
Z	带指示灯及过电压保护回路(无极性式)

※ 没有DOZ、YOZ式。
※ AC的场合，用整流器防止过电压的发生，故无S式。

订制规格

无记号	–
X90	主阀氟橡胶规格(参见P.332)

CE对应

无记号	–
Q	CE对应品

※ DIN形插座式以外仅DC规格。

手动操作方式

无记号	非锁定按钮式
D	旋具压下回转锁定式
E	手动压下回转锁定式

导线引出方式

DC24V、12V、6V、5V、3V/AC100V、110V、200V、220V			DC24V、12V AC100V、110V、AC200V、220V	DC24V、12V DC6V、5V、3V
直接出线式	L形插座式	M形插座式	DIN形插座式	M8接头式
G:导线 长300mm **H**:导线 长600mm	**L**:带导线 (长300mm) **LN**:不带导线 **LO**:不带插头	**M**:带导线 (长300mm) **MN**:不带导线 **MO**:不带插头	(仅SY5000) **D**:带插头 **DO**:不带插头 **Y**:带插头 **YO**:无插头	**WO**:无接头电缆 **W**□: 带接头电缆 注)

※ LN、MN式带2个导线插头。
※ D、Y、DO、YO型仅SY5000。
※ 符合EN-175301-803C(旧DIN43650C)标准的DIN形插座式是[Y式]。详见P.336。
※ 插头盒式仅"-5LOU"。
※ M8接头的接头电缆参见P.339。
※ IEC60947-5-2标准的M8接头也有。详见P.331。
※ L、M型插头线座式的导线长度参见P.336。
※ L、M型插座式的带罩插头组件参见P.337。
注) □内记入电缆长度记号，参见P.340后必须记入。

插入式

集装式型号表示方法

45□型

SS5Y3/5-45□F U-05 U R-□-□-□-□

系列

3	SY3000
5	SY5000

COM规格

无记号	+COM
N	-COM

T、T1、S□型为无记号。

插座安装位置

记号	安装位置
U	U侧
D	D侧

插座种类

记号	插座种类
F	D型辅助插座
P	扁平电缆26针
PG	扁平电缆20针
PH	扁平电缆10针
T	端子台9极
T1	端子台18极
S□	串行传送

详见P.272。

阀位数

记号	位数	备注
02	2位	单电控配线规格
20	20位	

含盖板组件位数在内。
根据插座的种类，位数是有限制的，详见P.275。
双电控阀 3位阀(双联阀体式)的场合，占集装底板2位。

给排气块组件的安装位置

记号	安装位置	适合位数
U	U侧	2～10位
D	D侧	
B	两侧	2～20位
M	特殊规格	

特殊规格的场合，在集装式说明书上说明。

给排气块组件规格

记号	规格
R	外部先导式
S	内部先导式 内置消声器
RS	外部先导式 内置消声器

A B接管口径

快换接头配管(米制尺寸)

记号	接管口径	适合系列
C4	ø4快换接头	SY3000
C6	ø6快换接头	
M	混合	
C4	ø4快换接头	SY5000
C6	ø6快换接头	
C8	ø8快换接头	
M	混合	

快换接头配管(英制尺寸)

记号	接管口径	适合系列
N3	ø5/32"快换接头	SY3000
N7	ø1/4"快换接头	
M	混合	
N3	ø5/32"快换接头	SY5000
N7	ø1/4"快换接头	
N9	ø5/16"快换接头	
M	混合	

混合规格的场合，在集装式说明书上说明。

电压规格

无记号	DC24V
12V	DC12V

T、T1、S□型为记号。

可选项

需要比指定位数更长的DIN导轨的场合，应给出它的位数(最多为20位)。

CE对应

无记号	–
Q	CE对应品

集装组件的表示方法(布置例)

表示例

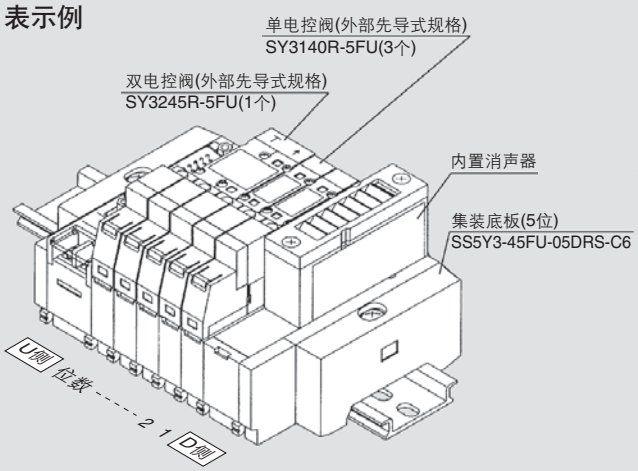

SS5Y3-45FU-05DRS-C6 ……1个(外部先导式规格 内置消声器型号)
＊SY3140R-5FU ……3个(单电控阀型号)
＊SY3245R-5FU ……1个(双电控阀型号)
→ ＊号是组入记号。＊号应放在集装的电磁阀等的型号前面。

不论给排气块组件安装在哪侧，阀的排列都是从D侧起作为第1位，按顺序组装。排列复杂的场合，应在集装说明书上说明。
给排气块组件两侧都安装，则外部先导式、内置消声器也两侧安装。
(给排气块特殊使用的场合，给排气块组件(SX3/5000-51-2A)也能安装。订货时，在集装说明书的□栏的空栏内记入组件型号并说明安装位置。)
双电控 3位阀(双联阀体式)占集装底板2位，请注意集装底板型号的位数。

阀型号表示方法

SY3 1 4□□-5FU□-□-□

系列

3	SY3000
5	SY5000

机能

1	2位单电控
2	2位双电控
3	3位中封式
4	3位中泄式
5	3位中压式

阀体可选项

0	标准<仅单电控>
5	双联阀体<双电控 3位阀>

先导方式

无记号	内部先导式
R	外部先导式

额定电压

5	DC24V
6	DC12V
※V	DC6V
※S	DC5V
※R	DC3V

※ 仅45T、T1。S□式仅DC24V。

手动操作方式

无记号	非锁定按钮式
D	旋具压下回转锁定式
E	手动压下回转锁定式

订制规格

无记号	–
X90	主阀氟橡胶规格(详见P.332)

CE对应

无记号	–
Q	CE对应品

外部先导式 内置消声器的形式

注[　]内为AC的场合。

SY3000:SS5Y3-45- 位数 DRS-C4,N3 C6,N7

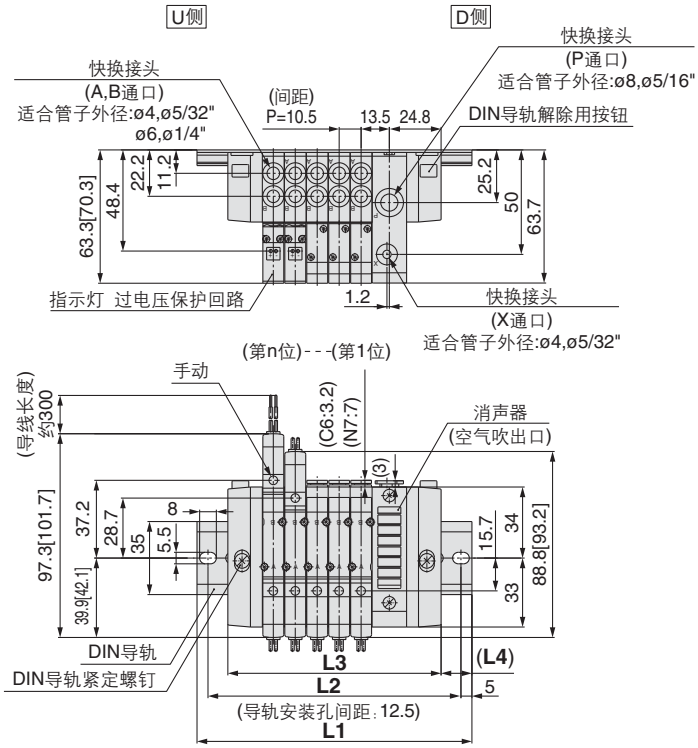

SS5Y3-45- 位数 DR-C4,N3 C6,N7 的场合

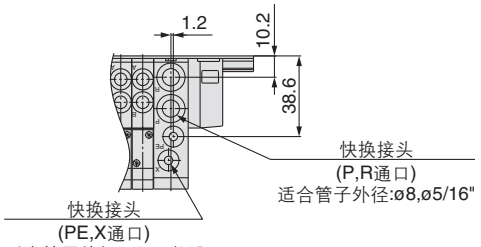

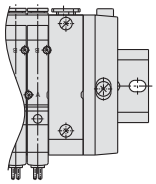

※ L1～L4尺寸与SS5Y3-45- 位数 U D B - C4,N3 C6,N7 尺寸相同。

SY5000:SS5Y5-45- 位数 DRS-C4,N3 C6,N7 C8,N9

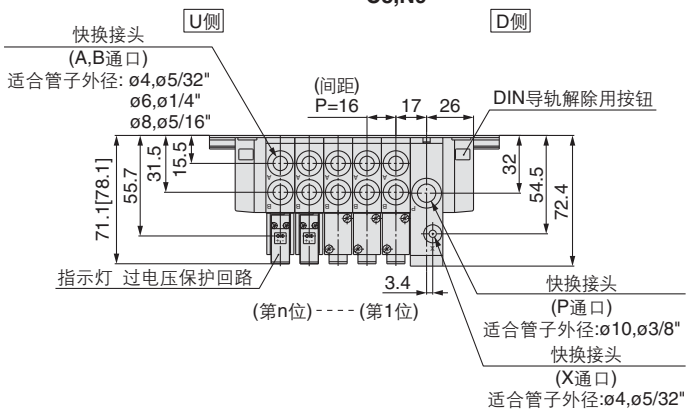

SS5Y5-45- 位数 DR-C4,N3 C6,N7 C8,N9 的场合

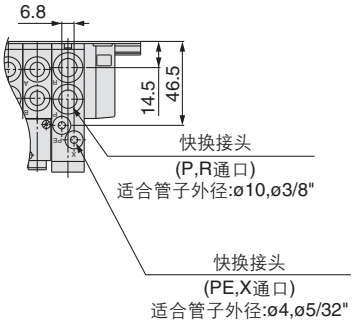

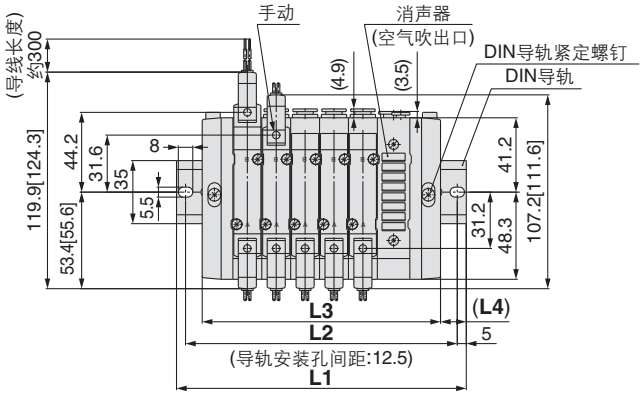

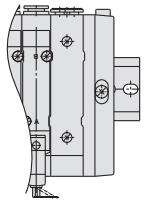

※ L1～L4尺寸与SS5Y3-45- 位数 U D B - C4,N3 C6,N7 C8,N9 尺寸相同。

注) SS5Y$^{3}_{5}$-45- 位数 URS与SS5Y$^{3}_{5}$-45- 位数 DRS的尺寸相同。

外部先导式 内置消声器的形式

SY3000:SS5Y3-45FU-位数 DRS-C4,N3 C6,N7

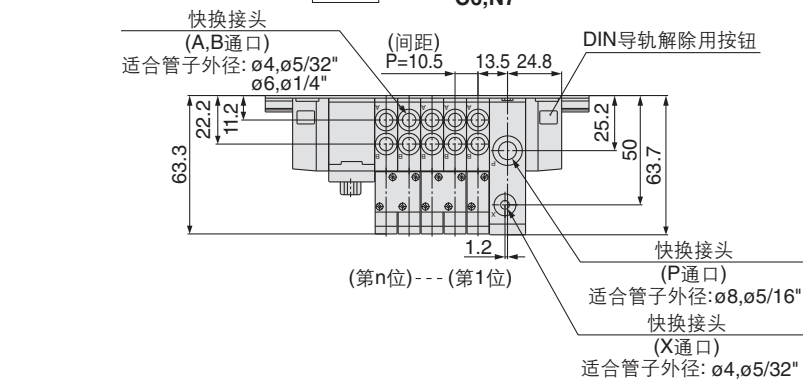

SS5Y3-45FU-位数 DR-C4,N3 C6,N7 的场合

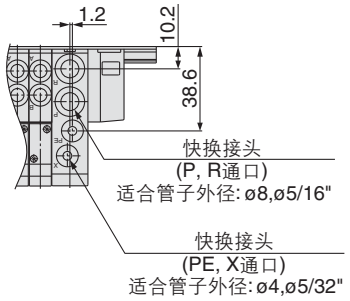

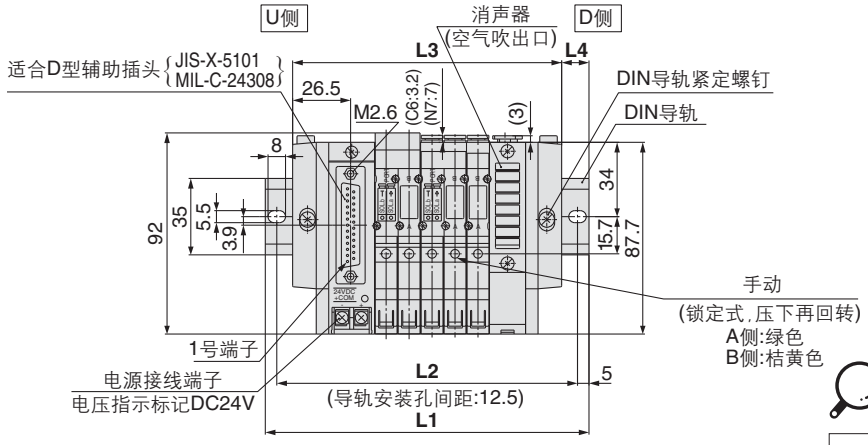

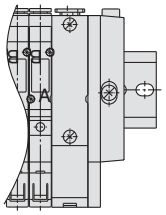

※ L1～L4尺寸与SS5Y3-45F U/D-位数 U/D/B-C4,N3 C6,N7 尺寸相同。

SY5000:SS5Y5-45FU-位数 DRS-C4,N3 C6,N7 C8,N9

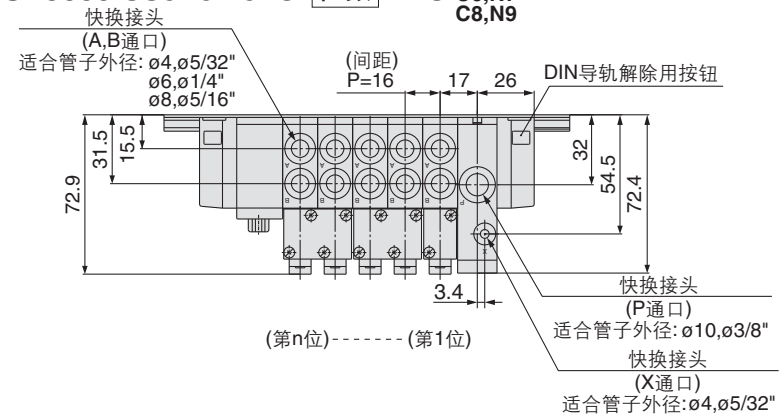

SS5Y5-45FU-位数 DR-C4,N3 C6,N7 C8,N9 的场合

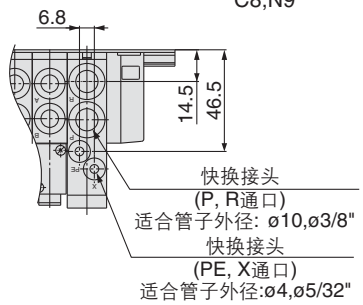

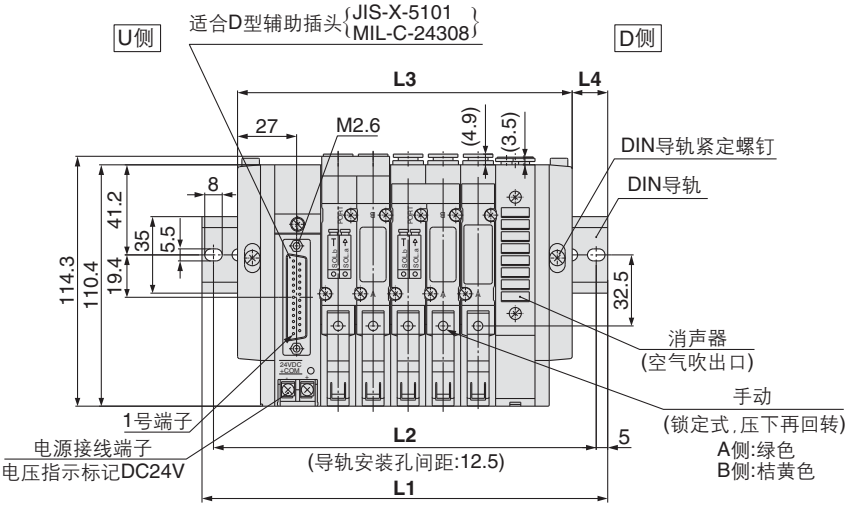

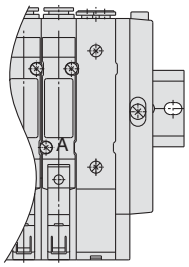

※ L1～L4尺寸与SS5Y5-45F U/D-位数 U/D/B-C4,N3 C6,N7 C8,N9 尺寸相同。

※ SS5Y3/5-45-位数 URS与SS5Y3/5-45-位数 DRS的尺寸相同。

SMC